ԷԼԵԿՇԻՆ

ՆԱԽԱԳԻԾ

ՀՀ ԿՈՏԱՅՔԻ ՄԱՐԶԻ ՆՈՐ ՀԱՃԸՆ ՀԱՄԱՅՆՔԻ ՆՈՐ ԳԵՂԻ ԲՆԱԿԱՎԱՅՐԻ ՈՒՍԱՆՈՂԱԿԱՆ ՓՈՂՈՑԻ 2-ՐԴ ՓԿՂ 1-ԻՆ ՇԵՆՔԻ ՆՈՐ ՏԱՆԻՔԻ ԿԱՌՈՒՑՄԱՆ ԵՎ ՄՈՒՏՔԻ ՆՈՐՈԳՄԱՆ

<< ԷԼԵԿՇԻՆ >> ՍՊԸ

ՆԱԽԱԳԻԾ

ՀՀ ԿՈՏԱՅՔԻ ՄԱՐԶԻ ՆՈՐ ՀԱՃԸՆ ՀԱՄԱՅՆՔԻ ՆՈՐ ԳԵՂԻ ԲՆԱԿԱՎԱՅՐԻ ՈՒՍԱՆՈՂԱԿԱՆ ՓՈՂՈՑԻ
2-ՐԴ ՓԿՂ 1-ԻՆ ՇԵՆՔԻ ՆՈՐ ՏԱՆԻՔԻ ԿԱՌՈՒՑՄԱՆ ԵՎ ՄՈՒՏՔԻ ՆՈՐՈԳՄԱՆ

ՊԱՏՎԵՐ՝ ԿՄՆՀՀ ԳՄԱՇՁԲ – 24/53

ՀԱՄԱՁԱՅՆԵՑՎԱԾ Է՝

ՊԱՏՎԻՐԱՏՈՒ՝ ՆՈՐ ՀԱՃԸՆԻ ՀԱՄԱՅՆՔԱՊԵՏԱՐԱՆ

ՆՈՐ ՀԱՃԸՆ ՀԱՄԱՅՆՔԻ ՂԵԿԱՎԱՐ՝ Գ. ՄԱԹԵՎՈՍՅԱՆ

ԼԻՑԵՆԶԻԱ ՔՊԼ-000538, 2-րդ դաս

<<**ԷԼԵԿՇԻՆ**>> ՍՊԸ ՏՆՕՐԵՆ Հ. ԴԱՎԹՅԱՆ

Ն.Գ.Ճ. Ն. ԱՇՐԱՖՅԱՆ

Ք. ՎԱՆԱՁՈՐ 2024թ.

ՀԱՅԱՍՏԱՆԻ ՀԱՆՐԱՊԵՏՈՒԹՅԱՆ ՔԱՂԱՔԱՇԻՆՈՒԹՅԱՆ ԿՈՄԻՏԵ

ԼԻՑԵՆԶԻԱ

ՔՊԼ-000538, 2-րդ դաս

(սերիան, համարը, դասը)

ՔԱՂԱՔԱՇԻՆԱԿԱՆ ՓԱՍՏԱԹՂԹԵՐԻ ԿԱԶՄՈՒՄ՝ ԲԱՑԱՌՈՒԹՅԱՄԲ ԿՈՆՍՏՐՈՒԿՏՈՐԱԿԱՆ ԵՎ ՃԱՐՏԱՐԱՊԵՏԱԿԱՆ ՄԱՍԵՐԻ

(քաղաքաշինության բնագավառում գործունեության տեսակը)

ՏՐՎԱԾ Է

2024-09-05, «ԷԼԵԿՇԻՆ» ՍՊԸ

(լիցենզիան տալու տարեթիվը, ամիսը, օրը, քաղաքաշինության գործունեության սուբյեկտի անվանումը,

ՀՀ, ԼՈՌԻ, ՎԱՆԱՁՈՐ, ՎԱՆԱՁՈՐ, ԱՎԵՏԻՍՅԱՆ Փ., 9-1

գտնվելու վայրը՝ այդ թվում, անհատ ձեռնակատիրոջ դեպքում՝ անունը, ազգանունը և բնակության վայրը)

Գործողության ժամկետը՝ 05.09.2029թ.

(օրը, ամիսը, տարեթիվը)

ՀՍԿԻՉ ՀԱՄԱՐ՝ **UGA7-9BA7-58C6-B3D6**

Սույն փաստաթուղթը տրված է բացառապես էլեկտրոնային եղանակով: Փաստաթղթի վավերականության ստուգումն ու էլեկտրոնային բնօրինակի ներբեռնումը հնարավոր է իրականացնել https://verify.e-gov.am Հայաստանի Հանրապետության պաշտոնական փաստաթղթերի վավերականության ստուգման միասնական համակարգի կայքում մուտքագրելով հսկիչ համարը կամ սքանավորելով արագ արձագանքման ծածկագիրը (QR Code):

PMC6-9D83-3892-1AAC

Փաստաթղթի վավերականության ստուգումն ու էլեկտրոնային բնօրինակի ներբեռնումը հնարավոր է իրականացնել https://verify.e-gov.am կայքում:

ՀԱՅԱՍՏԱՆԻ ՀԱՆՐԱՊԵՏՈՒԹՅՈՒՆ
ԿՈՏԱՅՔԻ ՄԱՐԶ
ՆՈՐ ՀԱՃԸՆ ՀԱՄԱՅՆՔ
ՆԱԽԱԳԾՄԱՆ ԹՈՒՅԼՏՎՈՒԹՅՈՒՆ
(ՃԱՐՏԱՐԱՊԵՏԱՀԱՏԱԿԱԳԾԱՅԻՆ ԱՌԱՋԱԴՐԱՆՔ)

N 26 05.02.2025թ.

Օբյեկտ **, Նոր Գեղի բնակավայրի Ֆ. Թևոսյանփողոցի 4-րդ փկղ. 2-րդ, Ֆ. Թևոսյան փողոցի 5-րդ փկղ, 5-րդ և Ուսանողական փողոցի 2-րդ փակուղի 1-ի շենքերի նոր տանիքի կառուցման և մուտքերի նորոգման աշխատանքներ,**

(օբյեկտի անվանումը, կառուցում, վերակառուցում, ուժեղացում վերականգնում, գործառնական նշանակության փոփոխություն)

(հակիրճ բնորոշումը, հզորությունը)

նախագծման փուլերը՝ նախագիծ և աշխատանքային փաստաթղթեր, ռիսկայնության աստիճանը՝ III
նախագծային փաստաթղթերի մշակման համար:

(ռիսկայնության աստիճանը (կատեգորիան) նախագծման փուլերը և այլն)

Գտնվելու վայրը **,**

(մարզի, համայնքի, փողոցի անվանումները, շենքի համարը, հողամասի ծածկագիրը)

Կառուցապատող **ՀԱՅԱՍՏԱՆԻ ՀԱՆՐԱՊԵՏՈՒԹՅԱՆ ԿՈՏԱՅՔԻ ՄԱՐԶԻ «ՆՈՐ ՀԱՃԸՆԻ ՀԱՄԱՅՆՔԱՊԵՏԱՐԱՆԻ ԱՇԽԱՏԱԿԱԶՄ»**

(կազմակերպության անվանումը, գտնվելու վայրը, ֆիզիկական անձի անունը, ազգանունը, բնակության վայրը, հեռախոսահամարը, էլեկտրոնային հասցեն)

Առաջադրանքի տրամադրման հիմքը՝ **ԱՆՇԱՐԺ ԳՈՒՅՔԻ ՆԿԱՏՄԱՄԲ ԻՐԱՎՈՒՆՔՆԵՐԻ ՊԵՏԱԿԱՆ ԳՐԱՆՑՄԱՆ**

(կառուցապատման նպատակով ՀՀ օրենսդրությամբ սահմանված կարգով հողամասի տրամադրման, անշարժ գույքի փոփոխման իրավունքը հաստատող անհրաժեշտ փաստաթղթերը)

Առաջադրանքի գործողության ժամկետը **մինչև 05.08.2026թ.**

(N 1 հավելվածի 32-րդ կետին համապատասխան)

Ն Ա Խ Ա Գ Ծ Վ Ո Ղ Հ Ո Ղ Ա Մ Ա Ս Ի Բ Ն Ո Ւ Թ Ա Գ Ի Ր Ը

(աստղանիշով (*) նշված դրույթների գրաֆիկական արտացոլումը տրամադրվում է կից ներկայացվող ամփոփ սխեմայով՝ Մ 1:500)

1. Հողամասը գտնվում է

(հողամասի դիրքը քաղաքաշինական միջավայրում, դրա նպատակային և գործառնական նշանակությունը)

2. (*) Հողամասի չափսերը

(հողամասի սահմանները՝ կոորդինատային նշահարմամբ, մակերեսը(հա))

3. Հողամասի առկա վիճակը — բարեկարգ տարածք, գոյություն ունեցող շինություն, տանիքի քանդում

(ռելիեֆի բնութագիրը, շենքերի (այդ թվում՝ քանդման ենթակա) առկայությունը, (օգտագործումը, նշանակությունը, հարկայնությունը, շինարարական նյութերը և այլն), կանաչապատումը, բարեկարգումը և այլն)

4. (*) Տրանսպորտային պայմանները — համայնքային նշանակության ճանապարհ

(Ճանապարհների առկայությունը, երկաթուղային տրանսպորտի մոտեցումները և այլն)

5. (*) Ինժեներական ցանցեր և սարքավորումներ (ջրամատակարարման, կոյուղու, գազամատակարարման, տաք ջրի մատակարարման, էլեկտրամատակարարման, էլեկտրոնային հաղորդակցության համակարգեր) — հարակից տարածքով անցնող, ջրագիծ, կոյուղագիծ, գազամատակարարման համակարգ, էլեկտրոնային հաղորդակցության համակարգեր

(նախագծվող հողամասով կամ կից տարածքով անցնող ինժեներական ենթակառուցվածքները, այդ թվում՝ ստորգետնյա)

6. (*) Կից հողամասեր	Հարևան շինություններ, ճանապարհ

(կից հողօգտագործումների անվանումը և դրանց սահմանները՝ համաձայն ներկայացված սխեմայի)

7. Բնության հատուկ պահպանվող և (կամ) պատմամշակույթային հուշարձանների տարածքներ (պահպանական գոտիներ)	

(հուշարձանի անվանումը)

8. (*) Հատակագծային սահմանափակումներ	նախագիծը մշակել համաձայն տրված առաջադրանքի

(տեղանքում գործող արտադրական, պաշտպանվող օբյկտների, ինժեներարանսպորտային ենթակառուցվածքների և այլ օբյեկտների նկատմամբ սահմանափակումները, այդ թվում՝ սերվիտուտները)

Ն Ա Խ Ա Գ Ծ Ա Յ Ի Ն Պ Ա Հ Ա Ն Ջ Ն Ե Ր Ը

(աստղանիշով (*) նշված դրույթների գրաֆիկական արտացոլումը տրամադրվում է կից ներկայացվող ամփոփ սխեմայով՝ Մ 1:500)

9. Ճարտարապետահատակագծային պահանջներ	ղեկավարվել ՀՀ գործող նորմերին համապատասխան_ըստ միջավայրի պայամնների

(ելնելով Հայաստանի Հանրապետության օրենսդրության և նորմատիվատեխնիկական փաստաթղթերի պահանջներից, առկա քաղաքաշինական ծրագրային փաստաթղթերի դրույթներից կամ դրանց բացակայության դեպքում՝ կազմավորված (կազմավորվող) քաղաքաշինական միջավայրի պայմաններից, առաջարկություններ ճակատների ձևավորման, տանիքների, արտաքին դռների, պատուհանների համամասնությունների և գունային լուծումների վերաբերյալ)

9.1.(*) օբյեկտի հեռավորությունը կարմիր գծից (մետր)	Ապահովել փողոցի կառուցապատման գիծը
9.2.(*) հեռավորությունը հարևան հողակտորներից (օբյեկտներից) (մետր)	
9.3.(*) թույլատրելի բարձրությունը (մետր)	Շինությունների առավելագույն բարձրությունը 12մ.

սահմանային հարկայնության բարձրությունը գերազանցող շենքերի և շինությունների նախագծման դեպքում՝ ՀՀՇՆ II-6.02-2006 «Սեյսմակայուն շինարարություն. Նախագծման նորմեր» շինարարական նորմերով սահմանված պահանջների ապահովման (հատուկ հաշվարկային մեթոդներ, սեյսմակայունության բարձրացման միջոցառումներ և այլն)

9.4. կառուցապատման խտության գործակիցը (կառույցի, (կառույցների) ընդհանուր մակերեսի հարաբերությունը հողամասի մակերեսին)	
9.5. կառուցապատման տոկոսը (կառուցապատվող (անջրանցիկ) տարածքի հարաբերությունը հողամասի տարածքին՝ տոկոսներով) (%)	100 %
9.6 կանաչապատման տոկոսը (կանաչապատ տարածքի հարաբերությունը հողամասի մակերեսին՝ տոկոսներով՝ (%))	
9.7 այլ պահանջներ	հաշվի առնել միջավայրի քաղաքաշինական առանձնահատկությունները, հատակագծային լուծումները ըստ պատվիրատուի առաջադրանքի
10. Հողամասում գտնվող շենքերի ու շինությունների քանդման կամ տեղափոխման (ապամոնտաժման) պայմանները և աշխատանքների հերթականությունը	
11. Ստորգետնյա, կիսանկուղի և առաջին հարկերի տարածքների օգտագործման պայմանները	
12. (*) Ինժեներական ցանցեր և սարքավորումներ	գոյություն ունեցող և նախագծվող ենթակառուցվածքների ու ցանցերի նկատմամբ. Համաձայն պատվիրատուի առաջադրանքի միացնել գոյություն ունեցող ինժիներական գծերին, անհրաժեշտության դեպքում համաձայնեցնել իրավասու կազմակերպությունների հետ

12.1 (*) ջրամատակարարում կոյուղի, տաք ջրի մատակարարում	
	(համաձայն մատակարարող կազմակերպության տեխնիկական պայմանների)
12.2 (*) Էլեկտրամատակարարում	
	(համաձայն մատակարարող կազմակերպության տեխնիկական պայմանների)
12.3. (*) գազամատակարարում	
	(համաձայն մատակարարող կազմակերպության տեխնիկական պայմանների)
12.4. (*) Էլեկտրոնային հաղորդակցություն մալուխատար կոյուղու (ներառյալ դիտահորը) տեղադիրքը	
	(համաձայն N 1 հավելվածի 57-րդ կետի 2-րդ ենթակետով սահմանված ելակետային տվյալների)
12.5. թույլ հոսանքներ	
12.6. աղբահանություն	Կնքել համապատասխան պայմանագիր աղբահանություն կազմակերպող իրավասու կազմակերպության հետ
13. Տարածքի ինժեներական նախապատրաստում	չի պահանջվում
	(ռելիեֆի կազմակերպման, ջրահեռացման, ինժեներական պաշտպանության միջոցառումները)
14. Բարեկարգում	ապահովել հարակից տարածքի մաքրությունը, կանաչապատումը, բարեկարգումը
	(լանդշաֆտային պլանավորման վերաբերյալ պահանջները, կանաչապատում, ճարտարապետական փոքր ձևեր, ցանկապատում, գովազդ և այլն)
15. Շինարարական նյութեր	Քար,Երկաթ/բետոն, տուֆ, բազալտ, կոպտատաշ_քարե շար, մետաղ, ապակի,թիթեղ, և այլ ժամանակակից նյութեր
	(շինարարական նյութերի օգտագործման առաջարկությունները տանիքների, ճակատների լուծումների, արտաքին դռների, պատուհանների վերաբերյալ)
16. Պաշտպանական կառույցներ	շինարարության ընթացքում ցանկապատել տարածքը և ստեղծել անհրաժեշտ պաշտպանական միջոցներ
	(արտակարգ իրավիճակներում մարդկանց և օբյեկտների պաշտպանության միջոցառումները)
17. Հակահրդեհային պահանջներներ	ապահովել հակահրդեհային նորմատիվ պահանջները
	(հակահրդեհային անվտանգության ապահովման միջոցառումները)
18. Հաշմանդամների և բնակչության սակավաշարժ խմբերի պաշտպանության միջոցառումներ	
19. Շրջակա միջավայրի պահպանում	չիրականացնել վտանգաոր միջոցառումներ, որը կթողնի բացասական ազդեցություն շրջակա միջավայրի վրա, ըստ գործող նորմերի
	(շրջակա միջավայրը վտանգավոր ազդեցությունից բացառելու միջոցառումները)
20. Շինարարության կազմակերպում	ճանապարհի երթևեկելի մասում չստեղծել երթևեկությանը խոչնդոտ հանդիսացող պայմաններ
	(առաջարկություններ շինարարության հետ կապված անբարենպաստ ազդեցության բացառման, քաղաքային տնտեսության և տրանսպորտի անխափան աշխատանքի ապահովման վերաբերյալ)
21. Առաջադրանքի գործողության ժամկետը և նախագծի մշակման փուլերը	մինչև 05.08.2026թ., նախագծման փուլերը՝ նախագիծ և աշխատանքային փաստաթղթեր,
	(նշվում են առաջադրանքի գործողության ժամկետը և նախագծի մշակման փուլերը)

Լ Ր Ա Ց Ու Ց Ի Չ Պ Ա Յ Մ Ա Ն Ն Ե Ր Ը

22. Նախագծային փաստաթղթերի փորձաքննությանը ներկայացվող պահանջներ	Սեսմիկ փորձաքննություն հարկավոր է, Պարզ փորձաքննություն հարկավոր է
	(Հայաստանի Հանրապետության օրենսդրությամբ սահմանված փորձաքննության տեսակը կամ նախագծողի երաշխավորագիրը՝ հղում կատարելով համապատասխան իրավական ակտին)
23. Միջանկյալ համաձայնեցում	
	(իրավասու մարմնի կամ Հայաստանի Հանրապետության օրենսդրությամբ նախատեսված դեպքերում շահագրգիռ մարմինների հետ էսքիզային նախագծի նախնական համաձայնեցում, նշվում է նաև առաջադրանքի փոփոխման հնարավորությունը՝ N 1 հավելվածի 87-րդ կետով նախատեսված դեպքում)
24. Հասարակական քննարկումներ	ՀՀ կառավարության 1998 թվականի հոկտեմբերի 28-ի թիվ 660 որոշման պահանջների համաձայն
	(Հայաստանի Հանրապետության օրենսդրությամբ սահմանված դեպքում և կարգով)

25. Համաձայնեցումների կամ Մասնագիտական եզրակացությունների ստացում	նախագիծը համաձայնեցնել Նոր Հաճընի համայնքապետարանի հետ և ինժեներական ենթակառուցվածքի տեղափոխման անհրաժեշտության դեպքում պայմանների վերաբերյալ համաձայնություն ձեռք բերել տվյալ ենթակառուցվածքի սեփականատիրոջ (օգտագործողի) հետ՝ մինչև նախագծային աշխատանքներն սկսելը-, տեխնիկական վիճակի (սեյսմիկ) զննության եզրակացություն (նշվում են տվյալ օբյեկտի համաձայնեցման օրենքով սահմանված պահանջները՝ հուշարձանների ու բնության պահպանության և այլ լիազորված մարմինների հետ, ինչպես նաև N 1 նավելվածի 56-րդ կետով սահմանված դեպքերում՝ ինժեներական ենթակառուցվածքի սեփականատիրոջ (օգտահորդողի) հետ)
26. Փոստային բաժանորդային պահարանների տեղադրում	(նշվում են տվյալ օբյեկտի համաձայնեցման օրենքով սահմանված պահանջները՝ հուշարձանների ու բնության պահպանության և այլ լիազորված մարմինների հետ, ինչպես նաև N 1 նավելվածի 56-րդ կետով սահմանված դեպքերում՝ ինժեներական ենթակառուցվածքի սեփականատիրոջ (օգտահորդողի) հետ)
27. Քաղաքաշինական կանոնադրությամբ ամրագրված լրացուցիչ պայմաններ	
28. Այլ պայմաններ	

ՀԱՅԱՍՏԱՆԻ ՀԱՆՐԱՊԵՏՈՒԹՅԱՆ ՆՈՐ ՀԱՃԸՆ ՀԱՄԱՅՆՔԻ ՂԵԿԱՎԱՐ՝ ԳԱԳԻԿ ՄԱԹԵՈՍՅԱՆ

(ստորագրությունը, անունը, ազգանունը)

Լրացուցիչ պահանջներ

1. ՀՀ Կոտայքի մարզի Նոր Հաճըն համայնքի Նոր Գեղի բնակավայրի Ոռսանողական փողոց 2-րդ փկղ 1-ին շենքի նորի տանիքի կառուցման և մուտքի նորոգման աշխատանքներն իրականացնող շինարարական կազմակերպության կողմից անհրաժեշտ է ներկայացնել "Քաղաքաշինական բնագավառում բնակելի, հասարակական և արտադրական" ցանկացած ոլորտի շինարարության իրականացման լիցենզի

2. "Աշխատանքային ռեսուրսներ" որակավորման չափանիշի գնահատման համար սահմանվում են հետևյալ պայմանները՝ մասնակցի աշխատակազմում պետք ընգրկված լինի՝ առնվազն մեկ աշխատակից, որը պետք է ունենա բարձրագույն մասնագիտական կրթություն, ինժեներ-շինարարի որակավորում, ինչպես նաև մասնագիտական առնվազն մեկ տարվա փորձառություն համանման աշխատանքների քաղաքացիական շինարարություն ոլորտում;

3. Շինարարական կազմակերպությունը պետք է համալրված լինի մասնագետներով՝ հարդարող, թիթեղագործ, հյուսն և այլն

4. "Տեխնիկական միջոցներ" որակավորման չափանիշի գնահատման համար սահմանվում են հետևյալ պայմանները՝ աշխատանքների կատարման համար պահանջվում է թվով մեկ հատ՝ բեռնատար ինքնաթափ ավտոմեքենա, ավտոկռունկ

5. Անհրաժեշտ են նաև հետևյալ սարքեր-սարքավորումները մեխանիկական պտուտակահան, հարթաչափ, մետաղահատ մկրատ

6. Պայմանագրի կատարման համար պահանջվող լիցենզիայի տեսակն է՝ շինարարության իրականացում ըստ քաղաքաշինության հետևյալ ոլորտի՝ բնակելի, հասարակական և արտադրական

7. Շինարարության ընթացքում օգտագործվող շինանյութերի տեխնիկական բնութագրերը և երաշխիքային ժամկետները /տես աղյուսակներ 1 և 2/

8. Շինարարության տևողությունը՝6 ամիս

9. Աշխատանքների երաշխիքային ժամկետը՝1 տարի

ՀՀ Կոտայքի մարզի Նոր Հաճըն համայնքի Նոր Գեղի բնակավայրի ՈՒսանողական փողոց 2-րդ փակ 1-ին շենքի նորի տանիքի կառուցման և մուտքի նորոգման <u>աշխատանքների համար օգտագործվող նյութերի երաշխիքային ժամկետներ</u>

Աղյուսակ 1

N	ՆՅՈՒԹԵՐԻ ՏԵՍԱԿՆԵՐԸ	ԵՐԱՇԽԻՔԱՅԻՆ ԺԱՄԿԵՏ
1.	Տանիքի գունավոր ցինկապատ պրոֆիլավոր թիթեղ	3 տարի
2.	ցինկապատ թիթեղ	3 տարի
3.	Տանիքի փայտանյութ	3 տարի
4.	Մետաղական էլեմենտներ	3 տարի
5.	Հարդարման ներկանյութեր	3 տարի

<u>ՏԵԽՆԻԿԱԿԱՆ ԲՆՈՒԹԱԳԻՐ</u>

ՀՀ Կոտայքի մարզի Նոր Հաճըն համայնքի Նոր Գեղի բնակավայրի ՈՒսանողական փողոց 2-րդ փակ 1-ին շենքի նորի տանիքի կառուցման և մուտքի նորոգման <u>աշխատանքների կատարման ընթացքում օգտագործվող նյութերի</u>

Աղյուսակ 2

N	Անվանում	Չափ-ման միավոր	Տեխնիկական բնութագիր
1	2	3	4
1.	Տանիքի ցինկապատ պրոֆիլավոր թիթեղ	քմ	Նվազագույնը 0.55 մմ հաստության, ԿՊ-25
2.	Տանիքի փայտանյութ	խմ	Կիսաչոր սոճի 2-րդ տեսակի
3.	Ցինկապատ թիթեղ	քմ	Նվազագույնը 0.55 մմ հաստության
4.	Մետաղական էլեմենտներ	տն	Բարձրորակ
5.	Հարդարման ներկանյութեր	կգ	Բարձրորակ

ԱՇԽԱՏԱՆՔԱՅԻՆ ԳԾԱԳՐԵՐԻ ՑԱՆԿ

N	ԹԵՐԹԵՐԻ ԱՆՎԱՆՈՒՄԸ	ԹԵՐԹ
1		13
1	ԸՆԴՀԱՆՈՒՐ ՏՎՅԱԼՆԵՐ: ԲԱՑԱՏՐԱԳԻՐ	ճՇ -1
2	ՏԱՆԻՔԻ ՀԱՏԱԿԱԳԻԾ /ՉԱՓԱԳՐՈՒԹՅՈՒՆ/	ճՇ -2
3	ՏԱՆԻՔԻ ՀԱՏԱԿԱԳԻԾ /ՆԱԽԱԳԾՎՈՂ/	ճՇ -3
4	ԾՊԵՂԻ ՀԱՏԱԿԱԳԻԾ /ՉԱՓԱԳՐՈՒԹՅՈՒՆ/	ճՇ -4
5	ՓԱՅՏՅԱ ԿՈՆՍՏՐՈՒԿՑԻԱՆԵՐԻ ՀԱՏԱԿԱԳԻԾ	ճՇ -5
6	ԾՊԵՂԻ ՀԱՏԱԿԱԳԻԾ /ՆԱԽԱԳԾՎՈՂ/	ճՇ -6
7	ԿՏՐՎԱԾՔ 1-1: ՉԱՓԱԳՐՈՒԹՅՈՒՆ	ճՇ -7
8	ԿՏՐՎԱԾՔ 1-1: ՆԱԽԱԳԾՎՈՂ	ճՇ -8
9	ԿՏՐՎԱԾՔ 2-2: ՆԱԽԱԳԾՎՈՂ	ճՇ -9
10	ԱՆԿՅՈՒՆԱՅԻՆ ԵՎ ԱՐՏԱՔԻՆ ԾՊԵՂՆԱՌՏՔԵՐԻ ՄԻԱՑՄԱՆ ՀԱՆԳՈՒՅՑ: ՏԵՍՔ "Ա": ՀԱՆԳՈՒՅՑ "Ա":	ճՇ -10
11	ՀԱՆԳՈՒՅՑՆԵՐ	ճՇ -11
12	ՀԱՆԳՈՒՅՑՆԵՐ	ճՇ -12
13	ՏԱՆԻՔԻ ՁԱԳԱՐԻ ՀԱՆԳՈՒՅՑ	ճՇ -13
14	ՁԵՂՆԱԼՈՒՍԱՄՈՒՏԻ ՀԱՏՈՒՅԹ	ճՇ -14
15	ՏԱՆԻՔԻ ՓԱՅՏԵ ԱՍՏԻՃԱՆՆԵՐԻ ՏԵՍՔ:ՏԱՆԻՔԻ ՓԱՅՏԵ ԱՍՏԻՃԱՆՆԵՐԻ ՆՅՈՒԹԵՐԻ ՄԱՍՆԱԳԻՐ:	ճՇ -15
16	ՀԱՏՎԱԾՔ ՏԱՆԻՔԻ ՀԱՏԱԿԱԳԾԻՑ: ՁՆԱՐԳԵԼԻՉՆԵՐ: ՁՆԱՐԳԵԼԻՉՆԵՐԻ ՏԵՂԱԴՐՄԱՆ ՀԱՆԳՈՒՅՑ -1:	ճՇ -16
17	ՏԱՆԻՔԻ ՄԵՏԱՂԱԿԱՆ ՃԱՂԱՇԱՐ,ՆՅՈՒԹԵՐԻ ՄԱՍՆԱԳԻՐ	ճՇ -17
18	ՏԱՆԻՔԻ ՄԵՏԱՂԱԿԱՆ ՄՏՈՑԻ ԱՍՏԻՃԱՆՆԵՐ, ՏԱՆԻՔԻ ՄԵՏԱՂԱԿԱՆ ՄՏՈՑ, ՄԱՍՆԱԳՐԵՐ	ճՇ -18
19	ՊՐՈՖԻԼԱՎՈՐ ԹԻԹԵՂԻ ԱՄՐԱՑՄԱՆ ՀԱՆԳՈՒՅՑ:	ճՇ -19
20	ՏԱՆԻՔԻ ՓԱՅՏԵ ԿՈՆՍՏՐՈՒԿՑԻԱՆԵՐԻ ՄԱՍՆԱԳԻՐ:	ճՇ -20
21	ՏԱՆԻՔԻ ՔԱՆԴՄԱՆ ԵՎ ՎԵՐԱՆՈՐՈԳՄԱՆ ԱՇԽԱՏԱՆՔՆԵՐԻ ՄԱՍՆԱԳԻՐ	ճՇ -21
22	ՇՔԱՄՈՒՏՔԵՐԻ ՀԱՏԱԿԱԳԻԾ	ճՇ -22
23	ՆԱԽԱԳԾՎՈՂ ԱՐՏԱՔԻՆ ԴՈՒՌ ՄԴ-1, ՄԵՏԱՂԱԿԱՆ ԲԱՋՐԻՔԻ ԵՎ ԲՈՒՆԱՋՈՂԻ ԴՐՎԱԳ, ՄԱՍՆԱԳՐԵՐ	ճՇ -23
24	ՇՔԱՄՈՒՏՔԵՐԻ ՔԱՆԴՄԱՆ ԵՎ ԿԱՏԱՐՎՈՂ ԱՇԽԱՏԱՆՔՆԵՐԻ ՄԱՍՆԱԳԻՐ	ճՇ -24
25	ԱՇԽԱՏԱՆՔՆԵՐԻ ԿԱՏԱՐՄԱՆ ԺԱՄԱՆԱԿԱՑՈՒՅՑ	ճՇ -25

ԲԱՑԱՏՐԱԳԻՐ

ՀՀ ԿՈՏԱՅՔԻ ՄԱՐԶԻ ՆՈՐ ՀԱՃԸՆ ՀԱՄԱՅՆՔԻ ՆՈՐ ԳԵՂԻ ԲՆԱԿԱՎԱՅՐԻ ՈՒՍԱՆՈՂԱԿԱՆ ՓՈՂՈՑ 2-րդ ՓԱԿՈՒՂԻ 1-ին ՇԵՆՔԻ ՆՈՐ ՏԱՆԻՔԻ ԿԱՌՈՒՑՄԱՆ ԵՎ ՄՈՒՏՔԻ ՆՈՐՈԳՈՄԱՆ ԱՇԽԱՏԱՆՔՆԵՐԻ ՆԱԽԱԳԻԾԸ ԿԱՏԱՐՎԵԼ Է ՊԱՏՎԻՐԱՏՈՒ՝ ՆՈՐ ՀԱՃԸՆԻ ՀԱՄԱՅՆՔԱՊԵՏԱՐԱՆԻ ՊԱՏՎԵՐԻ ԵՎ ճԱՐՏԱՐԱՊԵՏԱՀԱՏԱԿԱԳԾԱՅԻՆ ԱՌԱՋԱԴՐԱՆՔԻ ՀԻՄԱՆ ՎՐԱ:

Նախագծով նախատեսված է հետևյալ աշխատանքները .

1. Տանիքի քանդում
2. Նոր տանիքի կառուցում
3. Ձեղնլուսամուտի կառուցում
4. Փայտե կոնստրուկցիաների քանդում:
5. Տանիքի Փայտանյութի , կավարամածի հրդեհապաշտպանում:
6. Պիպի կառուցում ցինկապատ թիթեղից /հաստ. 0.55 մմ/:
7. Զրհորդանի տեղադրում ցինկապատ թիթեղից /հաստ. 0.55 մմ/:
8. Տանիքի ցինկապատ պրոֆիլավոր թիթեղի տեղադրում /հաստ. 0.55 մմ/
9. Ցինկապատ թիթեղից ծագարների տեղադրում /հաստ. 0.55 մմ/:
10. Ցինկապատ թիթեղից ջրհոս խողովակների տեղադրում /հաստ. 0.55 մմ/:
11. Տանիքի ջերմամեկուսացման աշխատանքներ
12. Պողպատե պաշտպանիչ ճաղաշարի տեղադրում:
13. Օդատար ուղիների վերանորոգում :
14. Օդատար ուղիների գլխանոցի կառուցում ցինկապատ թիթեղից /հաստ 0.55 մմ/
15. Ձնարգելիչների տեղադրում
16. Ծքամուտքերի նորոգում

Նախագիծը մշակված է ՀՀՇՆ 20-06-2014, ՀՀՇՆ 31-04-2022, ՀՀՇՆ 20-04-2020, ՀՀՇՆ 13-03-2022, ՀՀՇՆ 31-01-2014 պահանջներին համապատասխան և հաշվի է առնված պատվիրատուի առաջարկությունները:
Աշխատանքների իրականացման համար անհրաժեշտ մեխանիզմներն են՝ ինքնաթափ ավտոմեքենա, վերամբարձ կռունկ:
Աշխատանքների կատարման համար շինարարի կողմից պետք է ներկայացվի «կապիտալ շինարարության իրականացման» քաղաքացիական ուլորտին վերաբերվող լիցենզիա:
-Աշխատանքների կատարման
համար շինարարի կողմից պետք է ներկայացվի օգտագործվող նյութերի որակը հաստատող հավաստագիր:
Վերանորոգման աշխատանքները կատարել պահպանելով տեխնոլոգիական նկատառումները, անվտանգության տեխնիկայի կանոները:

ՏՆՕՐԵՆ	Հ.ԴԱՎԹՅԱՆ		ՀՀ ԿՈՏԱՅՔԻ ՄԱՐԶԻ ՆՈՐ ՀԱՃԸՆ ՀԱՄԱՅՆՔԻ ՆՈՐ ԳԵՂԻ ԲՆԱԿԱՎԱՅՐԻ ՈՒՍԱՆՈՂԱԿԱՆ ՓՈՂՈՑ 2-րդ ՓԱԿՈՒՂԻ 1-ին ՇԵՆՔԻ ՆՈՐ ՏԱՆԻՔԻ ԿԱՌՈՒՑՈՒՄ ԵՎ ՄՈՒՏՔԻ ՆՈՐՈԳՈՒՄ	ՊԱՏՎԵՐ	
Ն. Գ. Ճ	Ն.ԱՇՐԱՖՅԱՆ				
ԳԾԵՑ	Ն.ԱՇՐԱՖՅԱՆ		ՊԱՏՎԻՐԱՏՈՒ՝ ՆՈՐ ՀԱՃԸՆ ՀԱՄԱՅՆՔԱՊԵՏԱՐԱՆ	ԹԵՐԹ	ԹԵՐԹԵՐ
				ճՇ-1	
			ԸՆԴՀԱՆՈՒՐ ՏՎՅԱԼՆԵՐ, ԲԱՑԱՏՐԱԳԻՐ:	ԷԼԵԿՇԻՆ	

ՏԱՆԻՔԻ ՀԱՏԱԿԱԳԻԾ /ՀԱՓԱԳՐՈՒԹՅՈՒՆ/ Մ 1:100

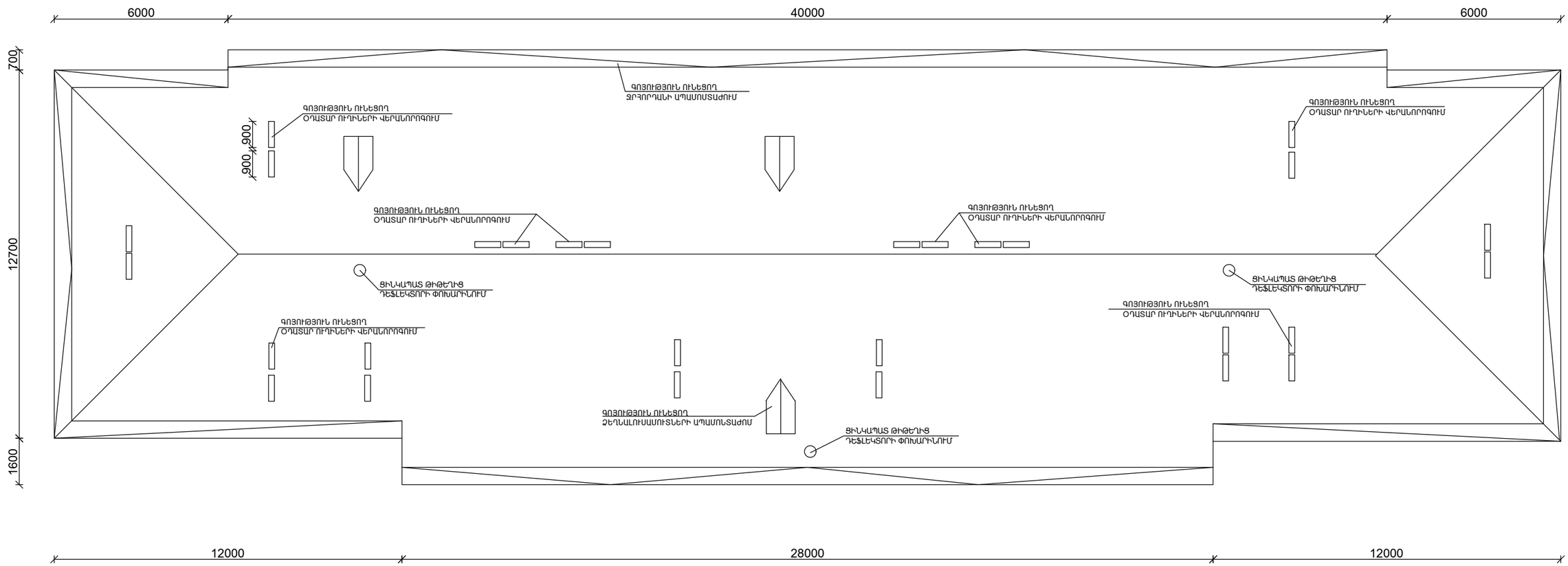

ՏՆՕՐԵՆ	Հ. ԴԱՎԹՅԱՆ		ՀՀ ԿՈՏԱՅՔԻ ՄԱՐԶԻ ՆՈՐ ՀԱՃԸՆ ՀԱՄԱՅՆՔԻ ՆՈՐ ԳԵՂԻ ԲԱԿԱՎԱՅՐԻ ՈՒՍԱՆՈՂԱԿԱՆ ՓՈՂՈՑ 2-ՐԴ ՓԱԿՈՒՂԻ 1-ԻՆ ՇԵՆՔԻ ՆՈՐ ՏԱՆԻՔԻ ԿԱՌՈՒՑՈՒՄ ԵՎ ՄՈՒՏՔԻ ՆՈՐՈԳՈՒՄ	ՊԱՏՎԵՐ	
Ն. Գ. Ճ.	Ն.ԱԶՐԱՖՅԱՆ				
ԳՇԵՑ	Ն.ԱԶՐԱՖՅԱՆ		ՊԱՏՎԻՐԱՏՈՒ՝ ՆՈՐ ՀԱՃԸՆ ՀԱՄԱՅՆՔԱՊԵՏԱՐԱՆ	ԹԵՐԹ	ԹԵՐԹԵՐ
				ՀՇ-2	
			ՏԱՆԻՔԻ ՀԱՏԱԿԱԳԻԾ /ՀԱՓԱԳՐՈՒԹՅՈՒՆ/	ԷԼԵԿՇԻՆ	

ՏԱՆԻՔԻ ՀԱՏԱԿԱԳԻԾ /ՆԱԽԱԳԾՎՈՂ/ Մ 1:100

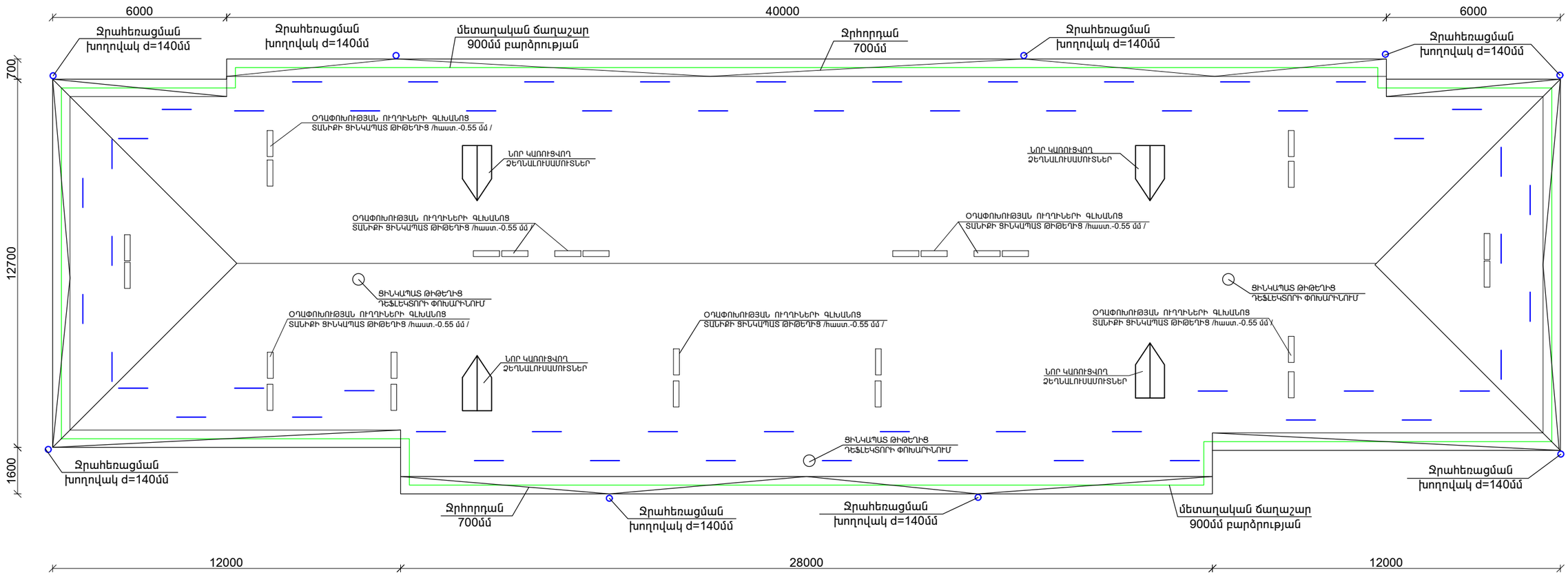

ՏՆՕՐԵՆ	Հ. ԴԱՎԹՅԱՆ		ՀՀ ԿՈՏԱՅՔԻ ՄԱՐԶԻ ՆՈՐ ՀԱՃԸՆ ՀԱՄԱՅՆՔԻ ՆՈՐ ԳԵՂԻ ԲԱԿԱԿԱՎԱՅՐԻ ՈՒՍԱՆՈՂԱԿԱՆ ՓՈՂՈՑ 2-ՐԴ ՓԱԿՈՒՂԻ 1-ԻՆ ԾԵՆՔԻ ՆՈՐ ՏԱՆԻՔԻ ԿԱՌՈՒՑՈՒՄ ԵՎ ՄՈՒՏՔԻ ՆՈՐՈԳՈՒՄ	ՊԱՏՎԵՐ	
Ն. Գ. Ճ.	Ն.ԱԶՐԱՊԵՏՅԱՆ				
ԳՇԵՑ	Ն.ԱԶՐԱՊԵՏՅԱՆ		ՊԱՏՎԻՐԱՏՈՒ՝ ՆՈՐ ՀԱՃԸՆ ՀԱՄԱՅՆՔԱՊԵՏԱՐԱՆ	ԹԵՐԹ	ԹԵՐԹԵՐ
				ՃՇ-3	
			ՏԱՆԻՔԻ ՀԱՏԱԿԱԳԻԾ /ՆԱԽԱԳԾՎՈՂ/	ԷԼԵԿՇԻՆ	

ԾՊԵՂԻ ԵՎ ԿԱՎԱՐԱՄԱԾԻ ՀԱՏԱԿԱԳԻԾ /ՉԱՓԱԳՐՈՒԹՅՈՒՆ/ Մ 1:100

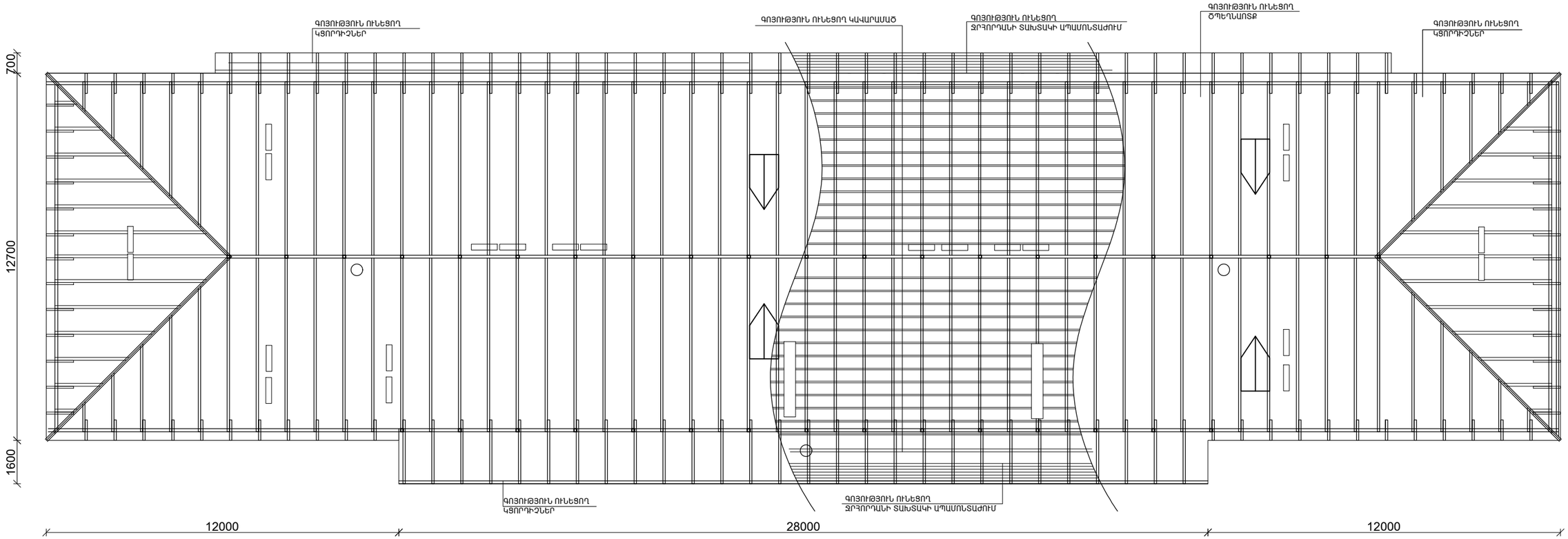

ՏՆՕՐԵՆ	Հ. ԴԱՎԹՅԱՆ		ՀՀ ԿՈՏԱՅՔԻ ՄԱՐԶԻ ՆՈՐ ՀԱՃԸՆ ՀԱՄԱՅՆՔԻ ՆՈՐ ԳԵՂԻ ԲԱԿԱԿԱՅՐԻ ՈՒՍԱՆՈՂԱԿԱՆ ՓՈՂՈՑ 2-ՐԴ ՓԱԿՈՒՂԻ 1-ԻՆ ՇԵՆՔԻ ՆՈՐ ՏԱՆԻՔԻ ԿԱՌՈՒՑՈՒՄ ԵՎ ՄՈՒՏՔԻ ՆՈՐՈԳՈՒՄ	ՊԱՏՎԵՐ	
Ն. Գ. ճ.	Ն.ԱԵՐԱՊԵՏՅԱՆ				
ԳՆԵՑ	Ն.ԱԵՐԱՊԵՏՅԱՆ		ՊԱՏՎԻՐԱՏՈՒ՝ ՆՈՐ ՀԱՃԸՆ ՀԱՄԱՅՆՔԱՊԵՏԱՐԱՆ	ԹԵՐԹ	ԹԵՐԹԵՐ
				ՃՇ-4	
			ԾՊԵՂԻ ԵՎ ԿԱՎԱՐԱՄԱԾԻ ՀԱՏԱԿԱԳԻԾ /ՉԱՓԱԳՐՈՒԹՅՈՒՆ/	ԷԼԵԿՇԻՆ	

Փայտյա կոնստրուկցիաների հատակագիծ Մ 1:100

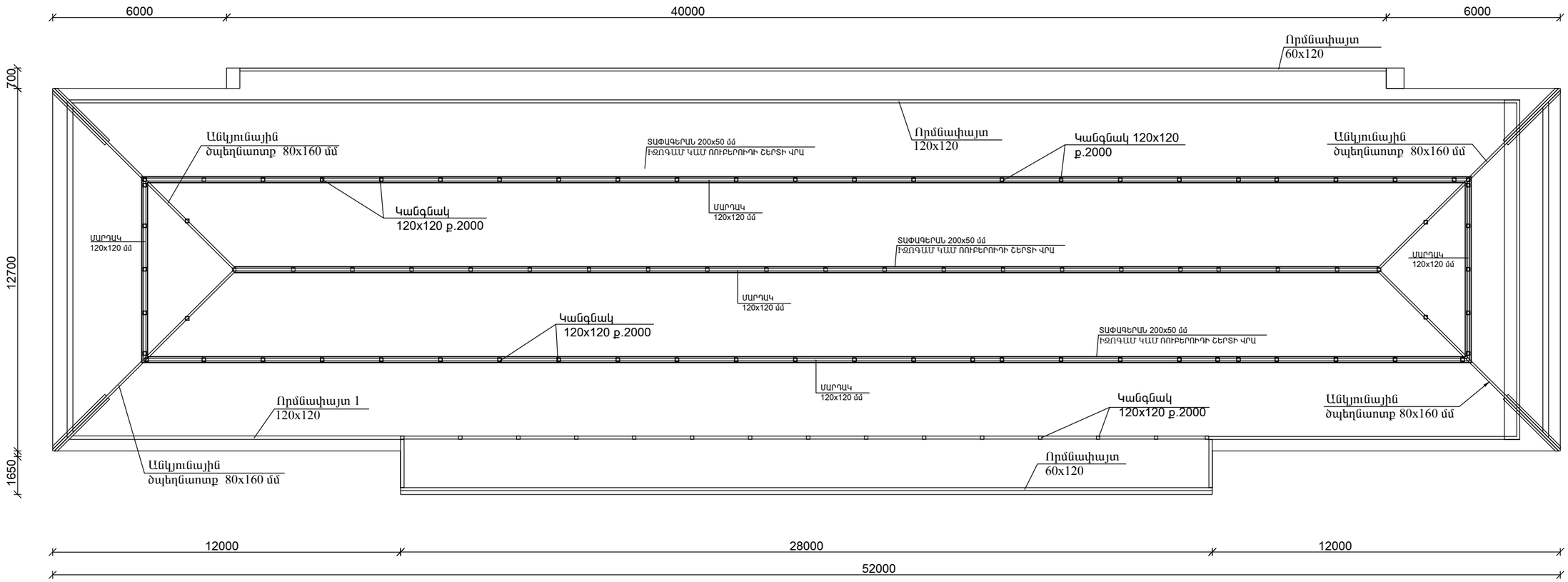

ՏՆՕՐԵՆ	Հ.ԴԱՎԹՅԱՆ		ՀՀ ԿՈՏԱՅՔԻ ՄԱՐԶԻ ՆՈՐ ՀԱՃԵԼՆ ՀԱՄԱՅՆՔԻ ՆՈՐ ԳԵՂԻ ԲԱԼԱՎԱՅԱՐԻ ՈՒՍԱՆՈՂԱԿԱՆ ՓՈՂՈՑ 2-րդ ՓԱԿՈՒՄԻ 1-ին ՇԵՆՔԻ ՆՈՐ ՏԱՆԻՔԻ ԿԱՌՈՒՑՈՒՄ՝ ԵՎ ՄՈՒՏՔԻ ՆՈՐՈԳՈՒՄ	ՊԱՏՎԵՐ	
Ն. Գ. Ճ	Ն.ԱՇՐԱՖՅԱՆ				
ԳՈՐԾ	Ն.ԱՇՐԱՖՅԱՆ		ՊԱՏՎԻՐԱՏՈՒ՝ ՆՈՐ ՀԱՃԵԼՆ ՀԱՄԱՅՆՔԱՊԵՏԱՐԱՆ	ԹԵՐԹ	ԹԵՐԹԵՐ
				ՀՇ-5	
			ՓԱՅՏՅԱ ԿՈՆՍՏՐՈՒԿՑԻԱՆԵՐԻ ՀԱՏԱԿԱԳԻԾ	ԷԼԵԿՇԻՆ	

ԾՊԵՂԻ ԵՎ ԿԱՎԱՐԱՄԱՑԻ ՀԱՏԱԿԱԳԻԾ /ՆԱԽԱԳԾՎՈՂ/ Մ 1:100

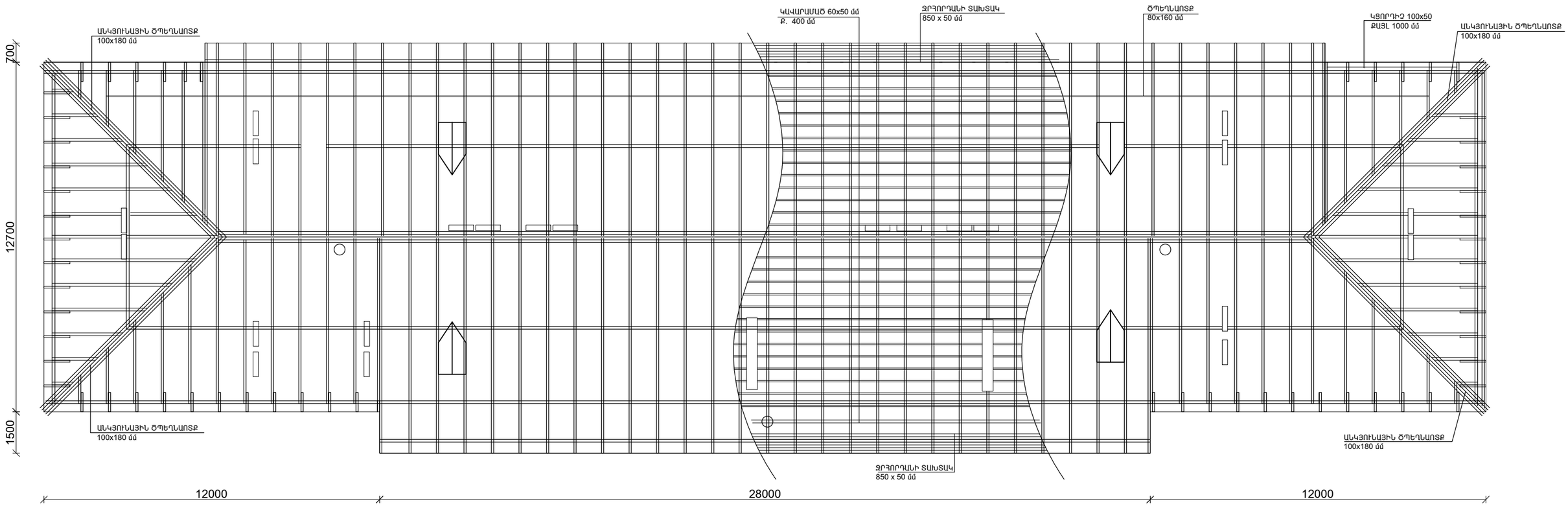

ՏՆՕՐԵՆ	Հ. ԴԱՎԹՅԱՆ		ՀՀ ԿՈՏԱՅՔԻ ՄԱՐԶԻ ՆՈՐ ՀԱՃԵՆ ՀԱՄԱՅՆՔԻ ՆՈՐ ԳԵՂԻ ԲԼԱԿԱՎԱՅԻ ՈՒՍԱՆՈՂԱԿԱՆ ԳՈՂՈՑ 2-ՐԴ ՓՍԿՈՒՂԻ 1-ԻՆ ՇԵՆՔԻ ՆՈՐ ՏԱՆՔԻ ԿԱՌՈՒՑՈՒՄ ԵՎ ՄՈՒՏՔԻ ՆՈՐՈԳՈՒՄ	ՊԱՏՎԵՐ	
Ն. Գ. Ճ.	Ն.ԱԾՐԱՖՅԱՆ				
ԳԻՆԵՑ	Ն.ԱԾՐԱՖՅԱՆ		ՊԱՏՎԻՐԱՏՈՒ՝ ՆՈՐ ՀԱՃԵՆ ՀԱՄԱՅՆՔԱՊԵՏԱՐԱՆ	ԹԵՐԹ	ԹԵՐԹԵՐ
				ՃՇ-6	
			ԾՊԵՂԻ ԵՎ ԿԱՎԱՐԱՄԱՑԻ ՀԱՏԱԿԱԳԻԾ /ՆԱԽԱԳԾՎՈՂ/	ԷԼԵԿՇԻՆ	

ԿՏՐՎԱԾՔ 1-1 Մ 1:50
ՉԱՓԱԳՐՈՒԹՅՈՒՆ

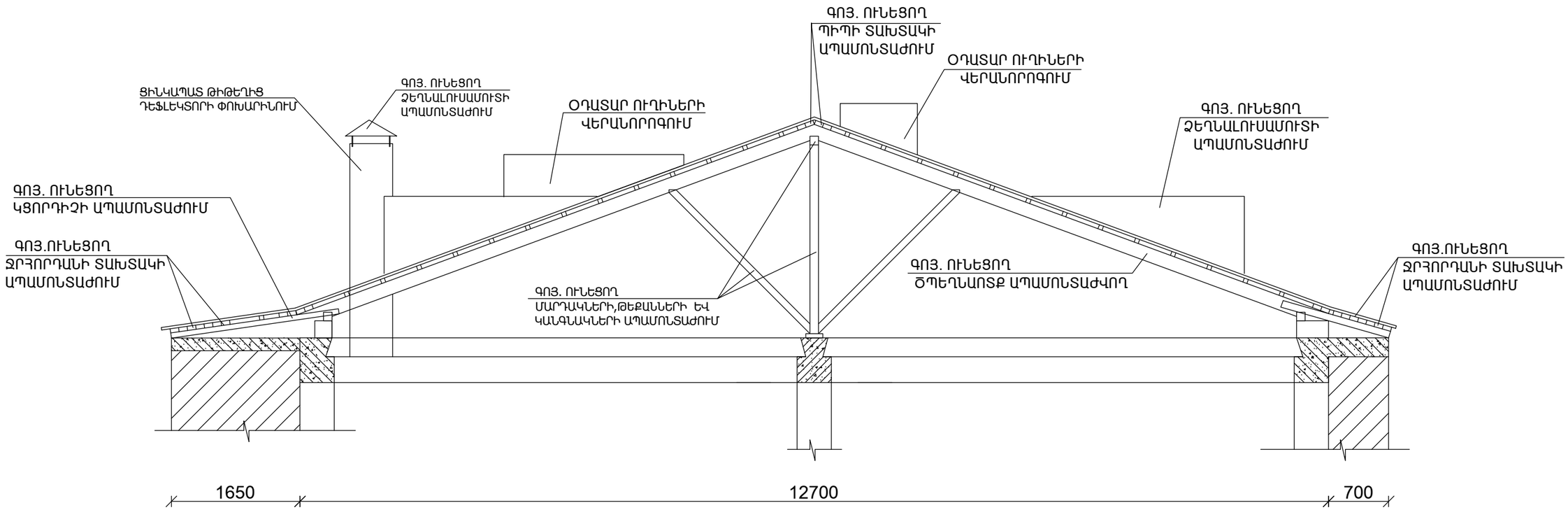

ԾԱՆՈԹՈՒԹՅՈՒՆ

1. ՏԱՆԻՔԻ ԱՄԲՈՂՋ ՓԱՅՏԱՆՅՈՒԹԻ ԱՊԱՄՈՆՏԱԺՈՒՄ
2. ՓԱՅՏԱՆՅՈՒԹԸ ՀԱՆՁՆԵԼ, ՊԱՏՎԻՐԱՏՈՒԻՆ

ՏՆՕՐԵՆ	Հ.ԴԱՎԹՅԱՆ		ՀՀ ԿՈՏԱՅՔԻ ՄԱՐԶԻ ՆՈՐ ՀԱՃԵՆ ՀԱՄԱՅՆՔԻ ՆՈՐ ԳԵՂԻ ԲՆԱԿԱՎԱՅՐԻ ՈՒՍԱՆՈՂԱԿԱՆ ՓՈՂՈՑ 2-րդ ՓԱԿՈՒՂԻ 1-ին ՇԵՆՔԻ ՆՈՐ ՏԱՆԻՔԻ ԿԱՌՈՒՑՈՒՄ ԵՎ ՄՈՒՏՔԻ ՆՈՐՈԳՈՒՄ	ՊԱՏՎԵՐ	
Ն. Գ. Ճ	Ն.ԱՇՐԱՖՅԱՆ				
ԳԾԵՑ	Ն.ԱՇՐԱՖՅԱՆ		ՊԱՏՎԻՐԱՏՈՒ՝ ՆՈՐ ՀԱՃԵՆ ՀԱՄԱՅՆՔԱՊԵՏԱՐԱՆ	ԹԵՐԹ	ԹԵՐԹԵՐ
				ՃՇ-7	
			ԿՏՐՎԱԾՔ 1 -1 /ՉԱՓԱԳՐՈՒԹՅՈՒՆ/	ԷԼԵԿՇԻՆ	

ԿՏՐՎԱԾՔ 1-1 Մ 1:50
ՆԱԽԱԳԾՎՈՂ

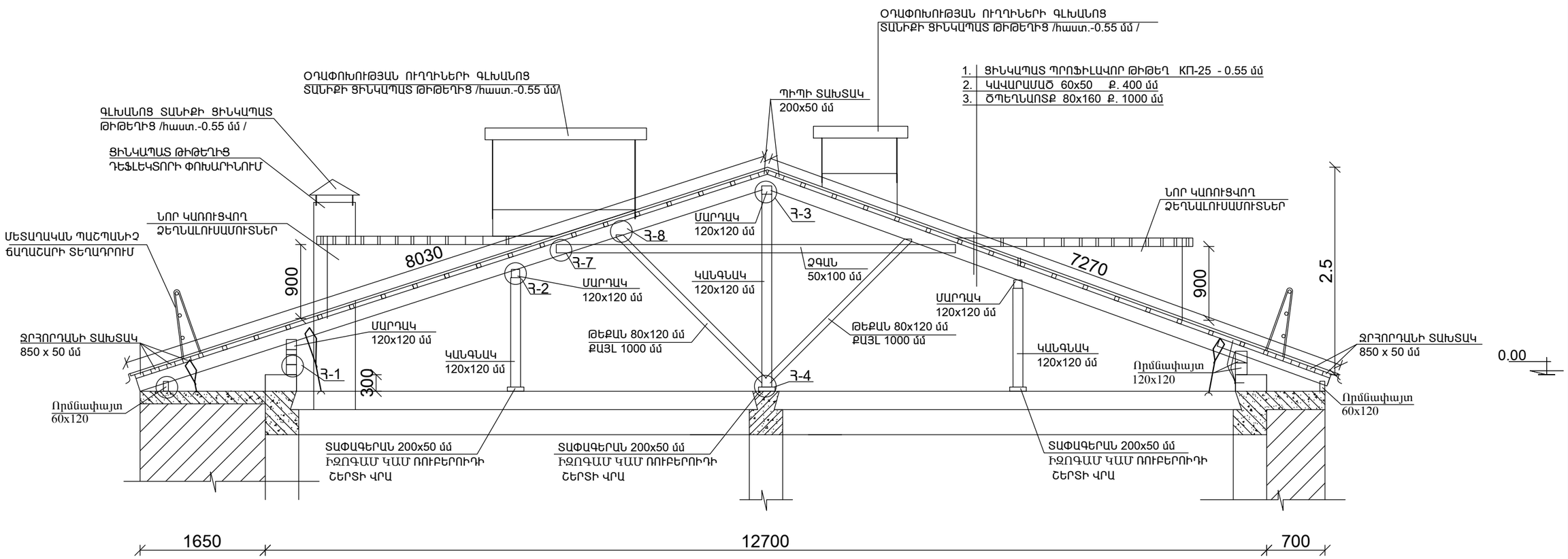

ՇԱՆՈԹՈՒԹՅՈՒՆ

1. ՏԱՆԻՔԻ ԱՄԲՈՂՋ ՓԱՅՏԱՆՅՈՒԹԻ ԱՊԱՄՈՆՏԱԺՈՒՄ
2. ՓԱՅՏԱՆՅՈՒԹԸ ՀԱՆՁՆԵԼ ՊԱՏՎԻՐԱՏՈՒՈՒՆ
3. ՀԱՐԱԲԵՐԱԿԱՆ 0.00 ՆԻՇԸ ԸՆԴՈՒՆԵԼ ՊԱՐԱՊԵՐԻ ԲԱՐՁՐՈՒԹՅԱՆ ՆԻՇԸ
4. ՏԱՆԻՔԻ ՀԱՐԱԲԵՐԱԿԱՆ ԲԱՐՁՐՈՒԹՅՈՒՆԸ ԸՆԴՈՒՆԵԼ 2.50
5. ԳՈՅ ՈՒՆԵՑՈՂ ԴԵՖԼԵԿՏՈՐՆԵՐԻ ՓՈԽԱՐԻՆՈՒՄ ՆՈՐՈՎ

ՏՆՕՐԵՆ	Հ.ԴԱՎԹՅԱՆ		ՀՀ ԿՈՏԱՅՔԻ ՄԱՐԶԻ ՆՈՐ ՀԱՃԵՆ ՀԱՄԱՅՆՔԻ ՆՈՐ ԳԵՂԻ ԲՆԱԿԱՎԱՅՐԻ ՈՒՍԱՆՈՂԱԿԱՆ ՓՈՂՈՑ 2-րդ ՓԱԿՈՒԴԻ 1-ին ՇԵՆՔԻ ՆՈՐ ՏԱՆԻՔԻ ԿԱՌՈՒՑՈՒՄ ԵՎ ՄՈՒՏՔԻ ՆՈՐՈԳՈՒՄ	ՊԱՏՎԵՐ	
Ն. Գ. Ճ	Ն.ԱՇՐԱՖՅԱՆ				
ԳՇԵՑ	Ն.ԱՇՐԱՖՅԱՆ		ՊԱՏՎԻՐԱՏՈՒ՝ ՆՈՐ ՀԱՃԵՆ ՀԱՄԱՅՆՔԱՊԵՏԱՐԱՆ	ԹԵՐԹ	ԹԵՐԹԵՐ
				ՃՇ-8	
			ԿՏՐՎԱԾՔ 1-1 ՆԱԽԱԳԾՎՈՂ	ԷԼԵԿՇԻՆ	

ԿՏՐՎԱԾՔ 2-2 Մ 1:50
ՆԱԽԱԳԾՎՈՂ

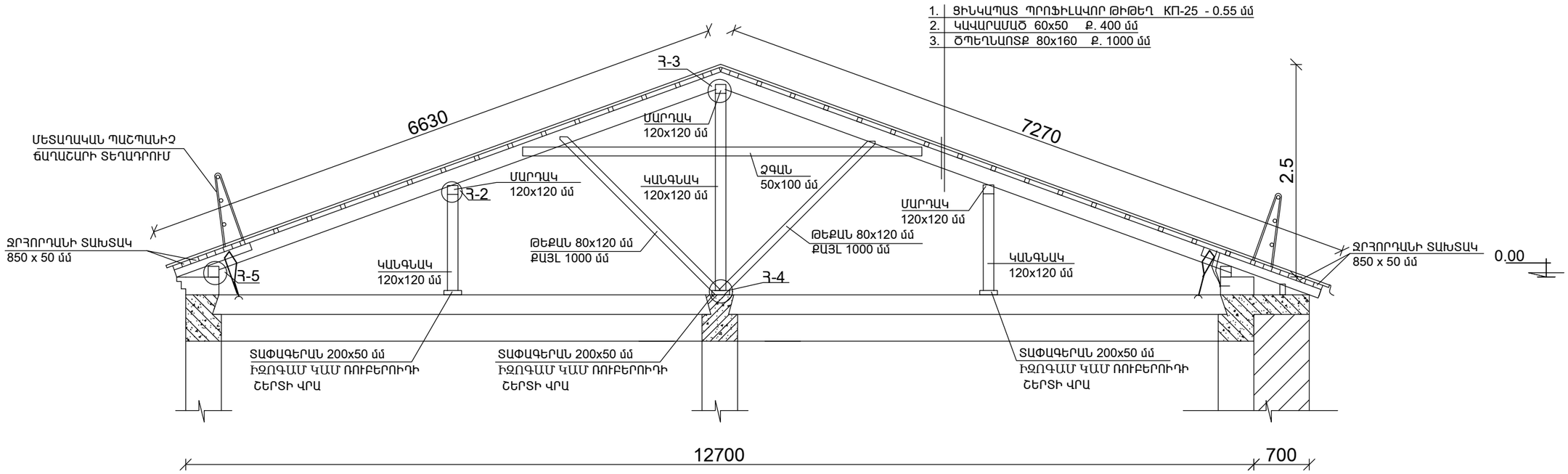

ԾԱՆՈԹՈՒԹՅՈՒՆ

1. ՏԱՆԻՔԻ ԱՄԲՈՂՋ ՓԱՅՏԱՆՅՈՒԹԻ ԱՊԱՄՈՆՏԱԺՈՒՄ
2. ՓԱՅՏԱՆՅՈՒԹԸ ՀԱՆՁՆԵԼ ՊԱՏՎԻՐԱՏՈՒԻՆ
3. ՀԱՐԱԲԵՐԱԿԱՆ 0.00 ՆԻՇԸ ԸՆԴՈՒՆԵԼ ՊԱՐԱՊԵՐԻ ԲԱՐՁՐՈՒԹՅԱՆ ՆԻՇԸ
4. ՏԱՆԻՔԻ ՀԱՐԱԲԵՐԱԿԱՆ ԲԱՐՁՐՈՒԹՅՈՒՆԸ ԸՆԴՈՒՆԵԼ 2.50

ՏՆՕՐԵՆ	Հ.ԴԱՎԹՅԱՆ		ՀՀ ԿՈՏԱՅՔԻ ՄԱՐԶԻ ՆՈՐ ՀԱՃԵՆ ՀԱՄԱՅՆՔԻ ՆՈՐ ԳԵՂԻ ԲՆԱԿԱՎԱՅՐԻ ՈՒՍԱՆՈՂԱԿԱՆ ՓՈՂՈՑ 2-ՐԴ ՓԱԿՈՒՂԻ 1-ԻՆ ՇԵՆՔԻ ՆՈՐ ՏԱՆԻՔԻ ԿԱՌՈՒՑՈՒՄ ԵՎ ՄՈՒՏՔԻ ՆՈՐՈԳՈՒՄ	ՊԱՏՎԵՐ	
Ն. Գ. Ճ	Ն.ԱՇՐԱՖՅԱՆ				
ԳԾԵՑ	Ն.ԱՇՐԱՖՅԱՆ		ՊԱՏՎԻՐԱՏՈՒ՝ ՆՈՐ ՀԱՃԵՆ ՀԱՄԱՅՆՔԱՊԵՏԱՐԱՆ	ԹԵՐԹ	ԹԵՐԹԵՐ
				ՃՇ-9	
			ԿՏՐՎԱԾՔ 2-2 ՆԱԽԱԳԾՎՈՂ	ԷԼԵԿՇԻՆ	

ԱՆԿՅՈՒՆԱՅԻՆ ԵՎ ԱՐՏԱՔԻՆ ԾՊԵՂՆԱՈՏՔԵՐԻ ՄԻԱՑՄԱՆ ՀԱՆԳՈՒՅՑ

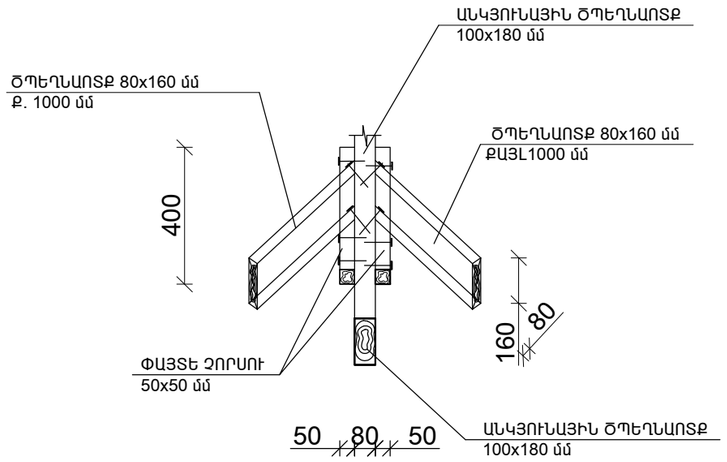

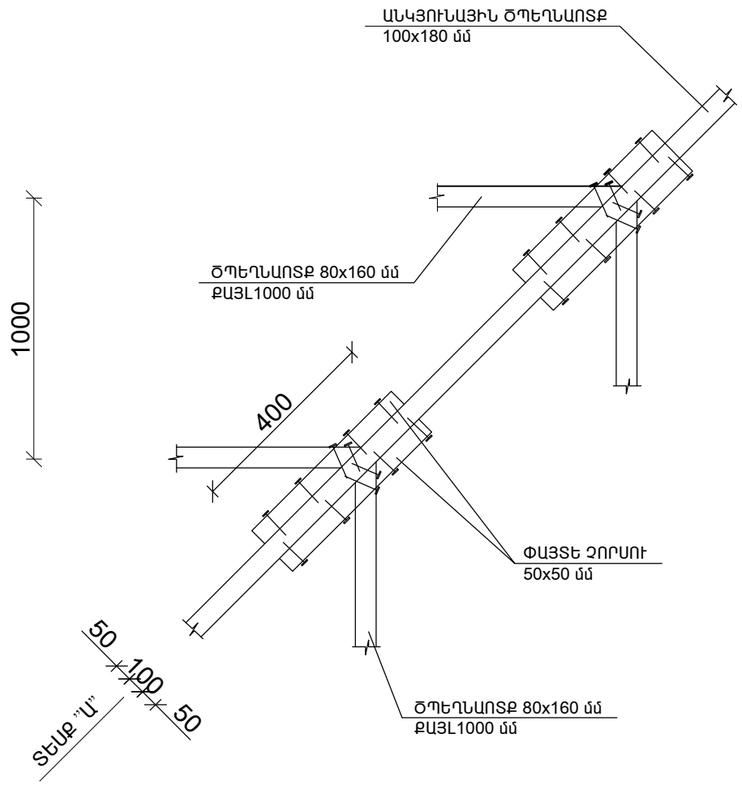

ՏԵՍՔ "Ա"

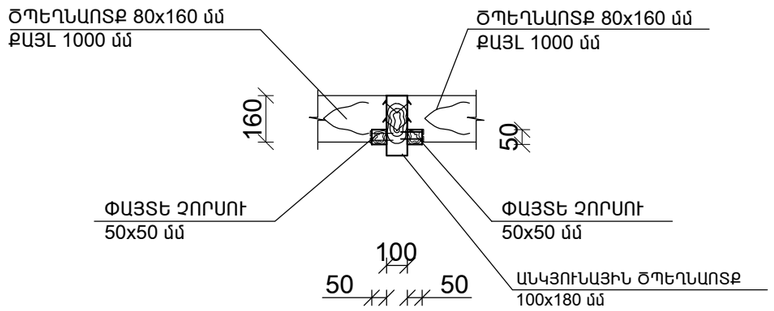

ՏԵՍՔ ,,1,,

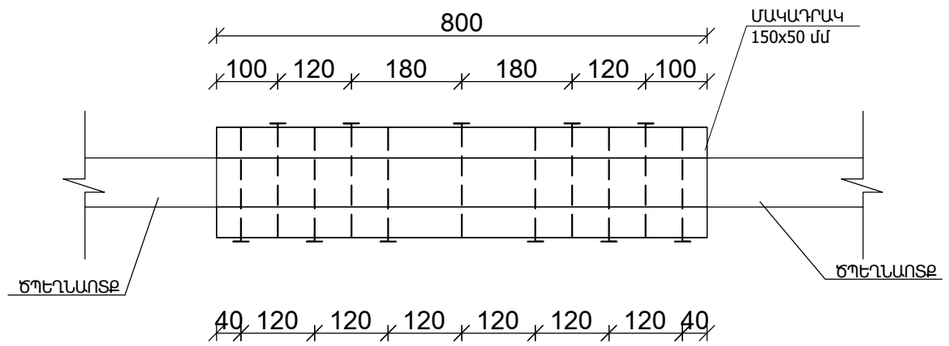

ԾՊԵՂՆԱՈՏՔԻ ԿԱՊ

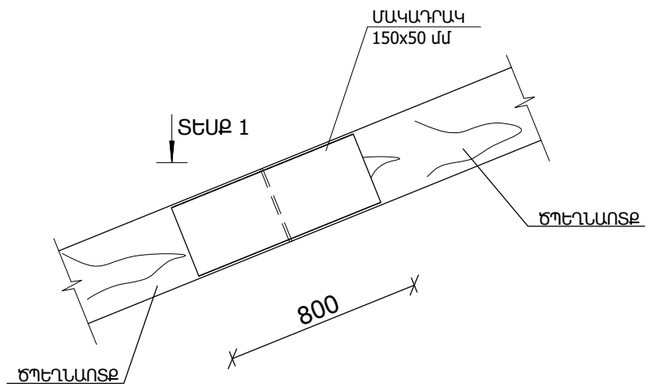

ՏՆՕՐԵՆ	Հ.ԴԱՎԹՅԱՆ		ՀՀ ԿՈՏԱՅՔԻ ՄԱՐԶԻ ՆՈՐ ՀԱՃԵԼՆ ՀԱՄԱՅՆՔԻ ՆՈՐ ԳԵՂԻ ԲՆԱԿԱՎԱՅՐԻ ՈՒՍԱՆՈՂԱԿԱՆ ՓՈՂՈՑ 2-րդ ՓԱԿՈՒՂԻ 1-ին ԾԵՆՔԻ ՆՈՐ ՏԱՆԻՔԻ ԿԱՌՈՒՑՈՒՄ ԵՎ ՄՈՒՏՔԻ ՆՈՐՈԳՈՒՄ	ՊԱՏՎԵՐ	
Ն. Գ. Ճ	Ն.ԱՇՐԱՖՅԱՆ				
ԳԾԵՑ	Ն.ԱՇՐԱՖՅԱՆ		ՊԱՏՎԻՐԱՏՈՒ՝ ՆՈՐ ՀԱՃԵԼՆ ՀԱՄԱՅՆՔԱՊԵՏԱՐԱՆ	ԹԵՐԹ	ԹԵՐԹԵՐ
				ՃՇ-10	
			ԱՆԿՅՈՒՆԱՅԻՆ ԵՎ ԱՐՏԱՔԻՆ ԾՊԵՂՆԱՈՏՔԵՐԻ ՄԻԱՑՄԱՆ ՀԱՆԳՈՒՅՑ: ՏԵՍՔ "Ա": ՀԱՆԳՈՒՅՑ "Ա":	ԷԼԵԿՇԻՆ	

ՀԱՆԳՈՒՅՑ - 1

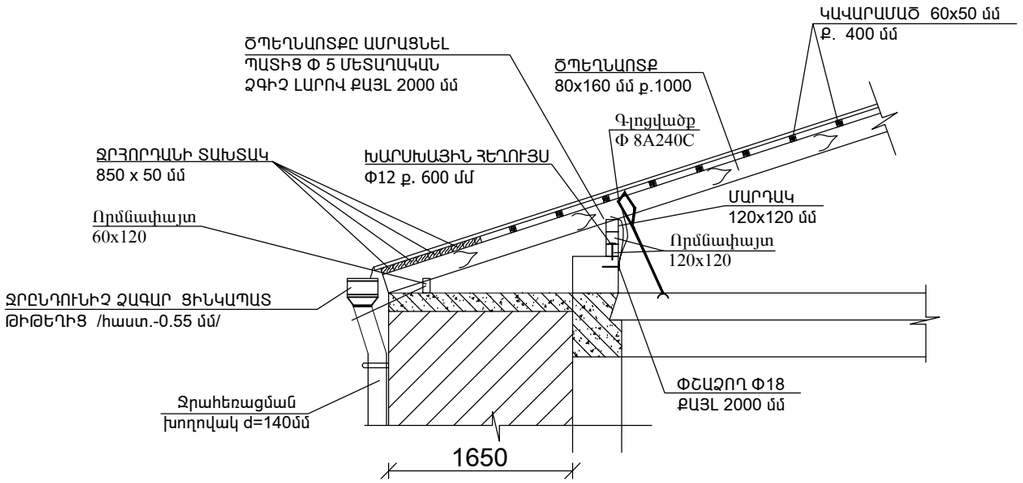

ՀԱՆԳՈՒՅՑ - 2

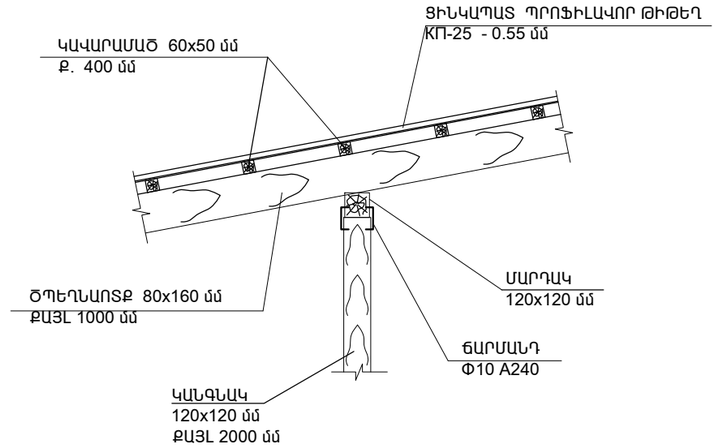

ՀԱՆԳՈՒՅՑ - 3

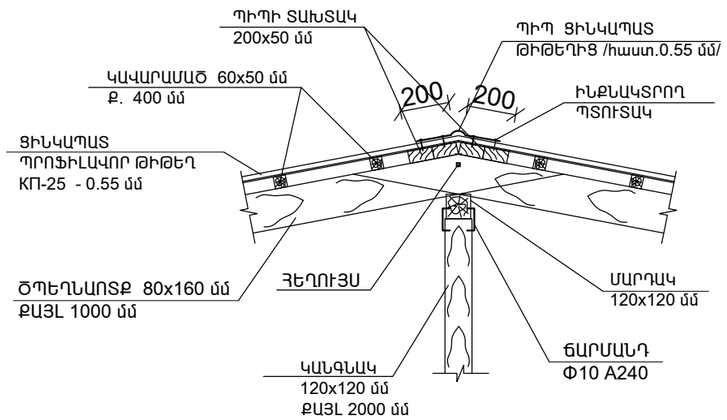

ՀԱՆԳՈՒՅՑ - 4

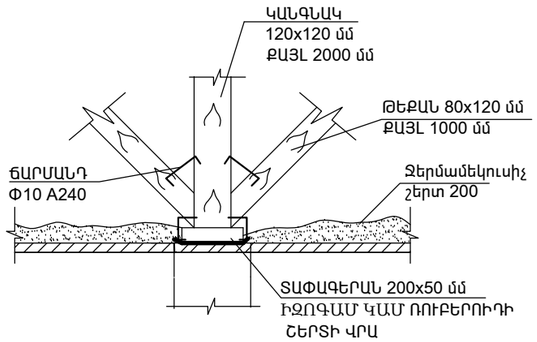

ԵՐԿԱՅՆԱԿԱՆ ԿԱՊԵՐԻ ՀԱՆԳՈՒՅՑ

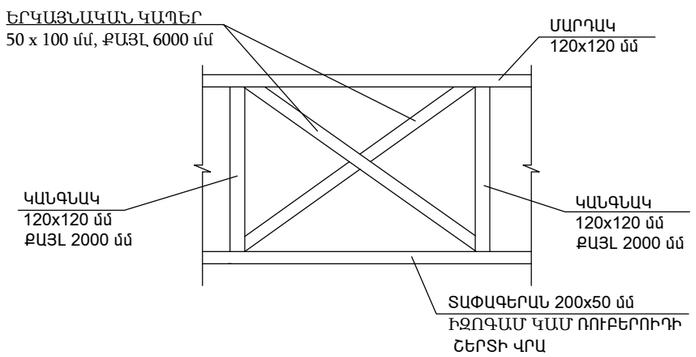

ԾԱՆՈԹՈՒԹՅՈՒՆ

1. ԾՊԵՂՆԱՈՏՔԸ ՈՐՄՆԱՓԱՅՏԻՆ ԱՄՐԱՑՈՒՄԸ ԿԱՏԱՐԵԼ ԸՍՏ ԳՈՐԾՈՂ ՆՈՄԱՅԻՆ ՀԱՄԱՊԱՏԱՍԽԱՆ

ՏՆՕՐԵՆ	Հ.ԴԱՎԹՅԱՆ		ՀՀ ԿՈՏԱՅՔԻ ՄԱՐԶԻ ՆՈՐ ՀԱՃԵՐՆ ՀԱՄԱՅՆՔԻ ՆՈՐ ԳԵՂԻ ԲՆԱԿԱՎԱՅՐԻ ՈՒՍԱՆՈՂԱԿԱՆ ՓՈՂՈՑ 2-րդ ՓԱԿՈՒՂԻ 1-ին ՇԵՆՔԻ ՆՈՐ ՏԱՆԻՔԻ ԿԱՌՈՒՑՈՒՄ ԵՎ ՄՈՒՏՔԻ ՆՈՐՈԳՈՒՄ	ՊԱՏՎԵՐ	
Ն. Գ. Ճ	Ն.ԱՇՐԱՖՅԱՆ				
ԳՇԵՑ	Ն.ԱՇՐԱՖՅԱՆ		ՊԱՏՎԻՐԱՏՈՒ՝ ՆՈՐ ՀԱՃԵՐՆ ՀԱՄԱՅՆՔԱՊԵՏԱՐԱՆ	ԹԵՐԹ	ԹԵՐԹԵՐ
				ՃՇ-11	
			ՀԱՆԳՈՒՅՑՆԵՐ	ԷԼԵԿՇԻՆ	

ՀԱՆԳՈՒՅՑ - 5

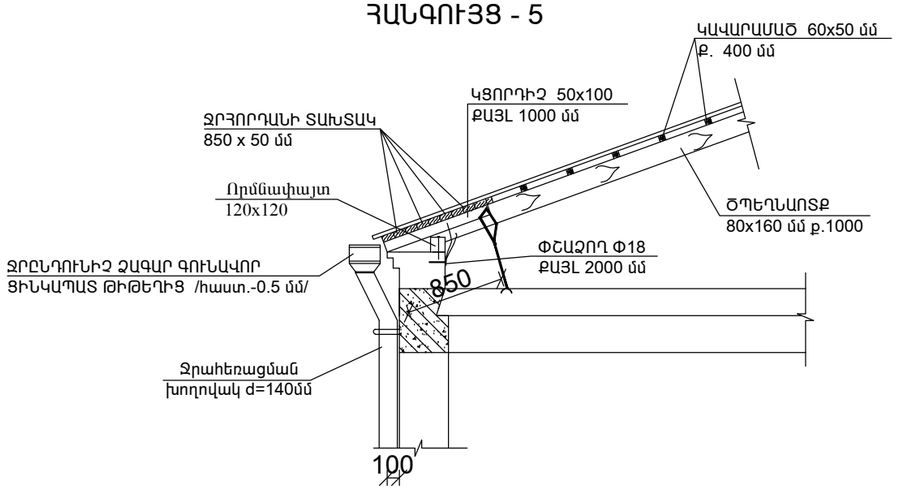

ՀԱՆԳՈՒՅՑ 6

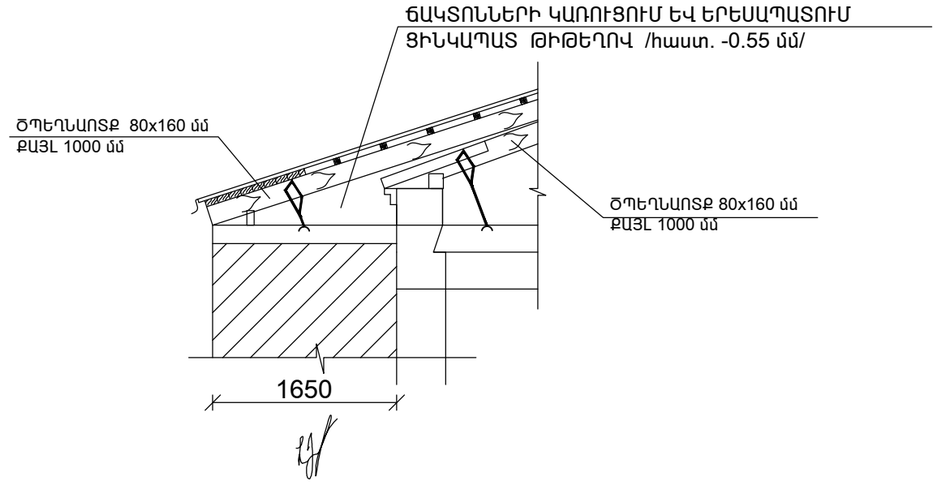

ՀԱՆԳՈՒՅՑ - 7

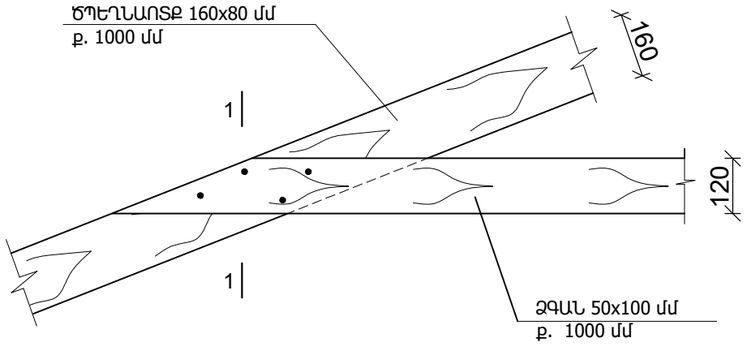

ԿՏՐՎԱԾՔ 1-1

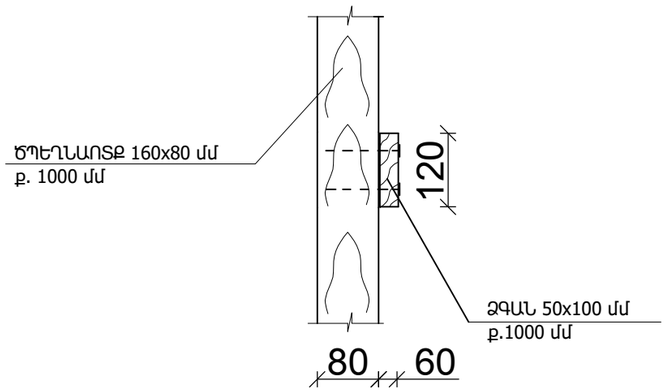

ՀԱՆԳՈՒՅՑ - 8

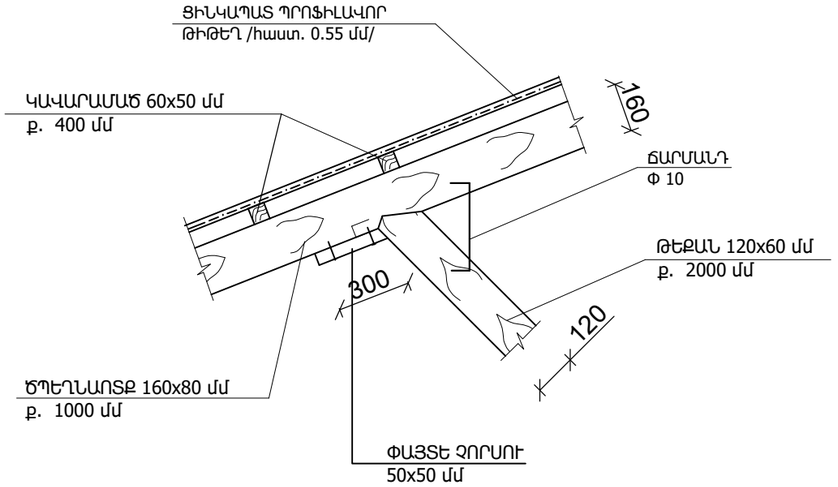

ՏՆՕՐԵՆ	Հ.ԴԱՎԹՅԱՆ		ՀՀ ԿՈՏԱՅՔԻ ՄԱՐԶԻ ՆՈՐ ՀԱՃԵՐՆ ՀԱՄԱՅՆՔԻ ՆՈՐ ԳԵՂԻ ԲՆԱԿԱՎԱՅՐԻ ՈՒՍԱՆՈՂԱԿԱՆ ՓՈՂՈՑ 2-րդ ՓԱԿՈՒՂԻ 1-ին ՇԵՆՔԻ ՆՈՐ ՏԱՆԻՔԻ ԿԱՌՈՒՑՈՒՄ ԵՎ ՄՈՒՏՔԻ ՆՈՐՈԳՈՒՄ	ՊԱՏՎԵՐ	
Ն. Գ. Ճ	Ն.ԱՇՐԱՖՅԱՆ				
ԳԾԵՑ	Ն.ԱՇՐԱՖՅԱՆ		ՊԱՏՎԻՐԱՏՈՒ՝ ՆՈՐ ՀԱՃԵՐՆ ՀԱՄԱՅՆՔԱՊԵՏԱՐԱՆ	ԹԵՐԹ	ԹԵՐԹԵՐ
				ՃՇ-12	
			ՀԱՆԳՈՒՅՑՆԵՐ	ԷԼԵԿՇԻՆ	

ՏԱՆԻՔԻ ՁԱԳԱՐԻ ՀԱՆԳՈՒՅՑ

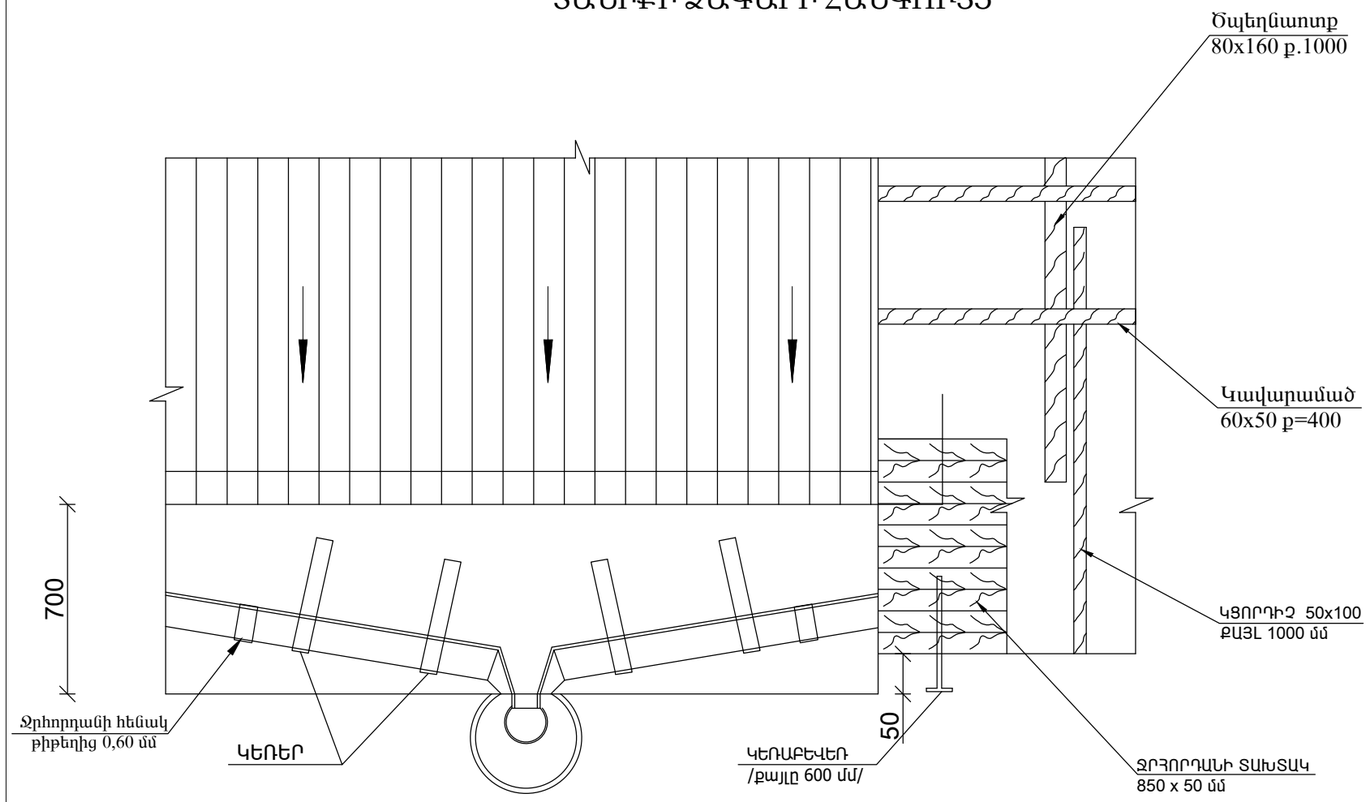

ՊՈՂՊԱՏԵ ԿԵՌԱԲԵՎԵՌ (կռվածք)

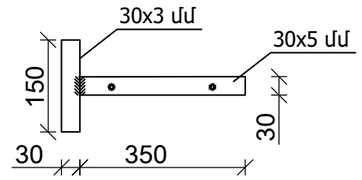

ԿԵՌԻԿ

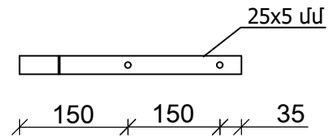

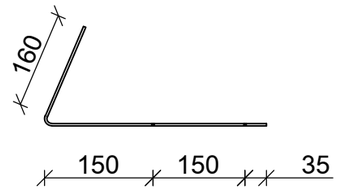

ՁՐԱՏԱՐ ԽՈՂՈՎԱԿԻ ԱՄՐԱՑՆՈՂ ԷԼԵՄԵՆՏ

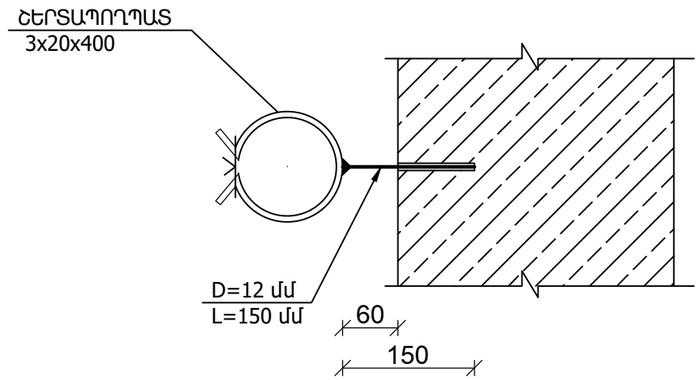

ՁՐՀՈՐԴԱՆԻ ՀԵՆԱԿ ՑԻՆԿԱՊԱՏ ԹԻԹԵՂԻՑ /հաստ. 0.60 մմ/

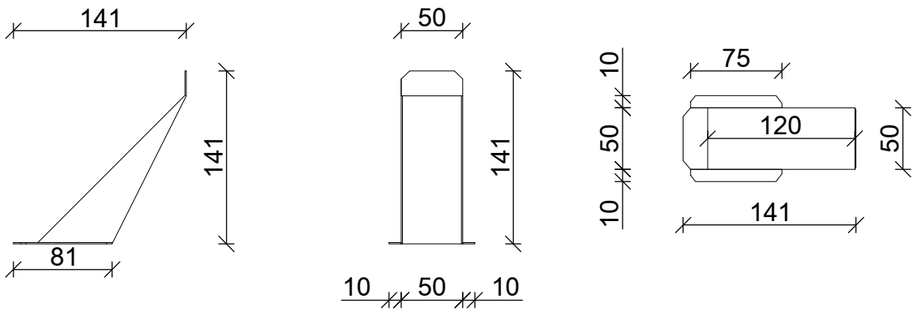

ԾԱՆՈԹՈՒԹՅՈՒՆ

1. ՑԻՆԿԱՊԱՏ ԿԵՌԱԲԵՎԵՌԻ ՀԱՍՏՈՒԹՅՈՒՆԸ ՆՇԱՆԱԿԵԼ 5 ՄՄ, ԻՍԿ ՑԻՆԿԱՊԱՏ ԿԵՌԻ ՀԱՍՏՈՒԹՅՈՒՆԸ 4 ՄՄ-ԻՑ ՈՉ ՊԱԿԱՍ: ՑԻՆԿԱՊԱՏ ԿԵՌԱԲԵՎԵՌԻ ՎԵՐԵՎԻ ՄԱԿԵՐԵՍԸ ՊԵՏՔ Է ՀԱՎԱՍԱՐ ԼԻՆԻ ՏԱԽՏԱԿԱՄԱՇԻ ՄԱԿԵՐԵՍԻՆ, ՈՐԻ ՀԱՄԱՐ ՏԱԽՏԱԿԱՄԱՇԻ ՄԱԿԵՐԵՍԻՆ ՆԱԽՕՐՈՔ ԻՐԱԿԱՆԱՑՆԵԼ ՓՈՐՎԱՇՔՆԵՐ ԿԵՌԱԲԵՎԵՌԻ ՀԱՍՏՈՒԹՅԱՄԲ 600 ՄՄ ՔԱՅԼՈՎ:

ՏՆՕՐԵՆ	Հ.ԴԱՎԹՅԱՆ		ՀՀ ԿՈՏԱՅՔԻ ՄԱՐԶԻ ՆՈՐ ՀԱՃԸՆ ՀԱՄԱՅՆՔԻ ՆՈՐ ԳԵՂԻ ԲՆԱԿԱՎԱՅՐԻ ՈՒՍԱՆՈՂԱԿԱՆ ՓՈՂՈՑ 2-րդ ՓԱԿՈՒՂԻ 1-ին ՇԵՆՔԻ ՆՈՐ ՏԱՆԻՔԻ ԿԱՌՈՒՑՈՒՄ ԵՎ ՄՈՒՏՔԻ ՆՈՐՈԳՈՒՄ	ՊԱՏՎԵՐ	
Ն. Գ. Ճ	Ն.ԱՇՐԱՖՅԱՆ				
ԳՇԵՑ	Ն.ԱՇՐԱՖՅԱՆ		ՊԱՏՎԻՐԱՏՈՒ՝ ՆՈՐ ՀԱՃԸՆ ՀԱՄԱՅՆՔԱՊԵՏԱՐԱՆ	ԹԵՐԹ	ԹԵՐԹԵՐ
				ՃՇ-13	
			ՏԱՆԻՔԻ ՁԱԳԱՐԻ ՀԱՆԳՈՒՅՑ	ԷԼԵԿՇԻՆ	

Ձեղնապատուհանի հատույթ

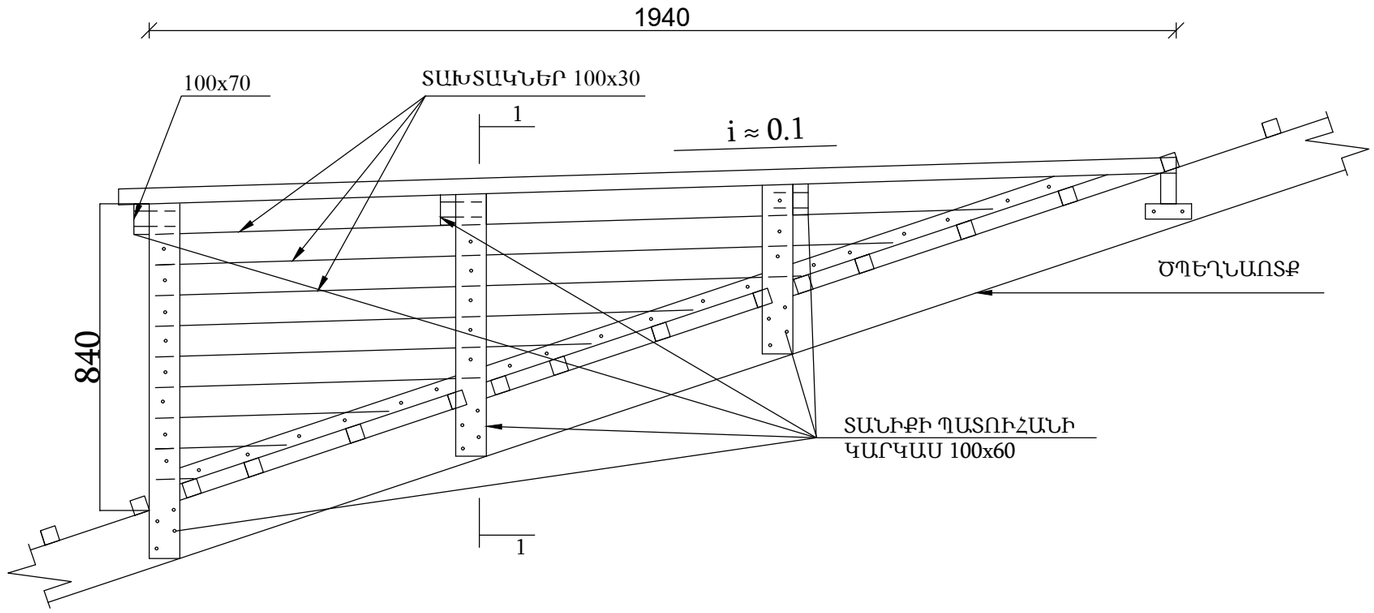

ՏԱՆԻՔԻ ՊԱՏՈՒՀԱՆԻ ՏԵՍՔԸ ԴԻՄԱՑԻՑ

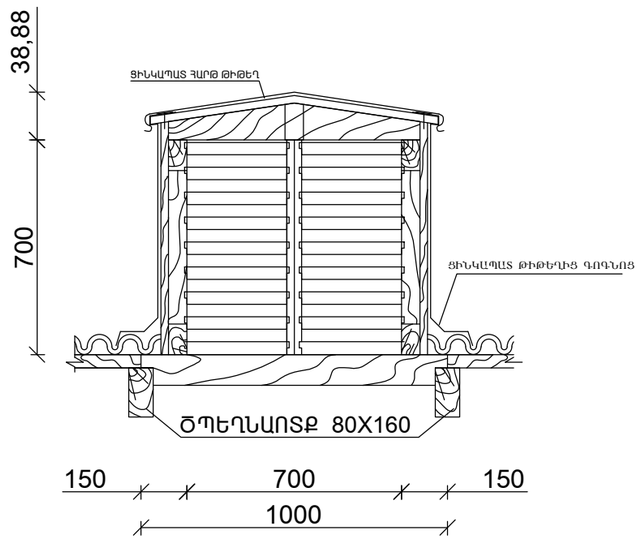

ՁԵՂՆԱԼՈՒՍԱՄՈՒՏԻ ԿՏՐՎԱԾՔ

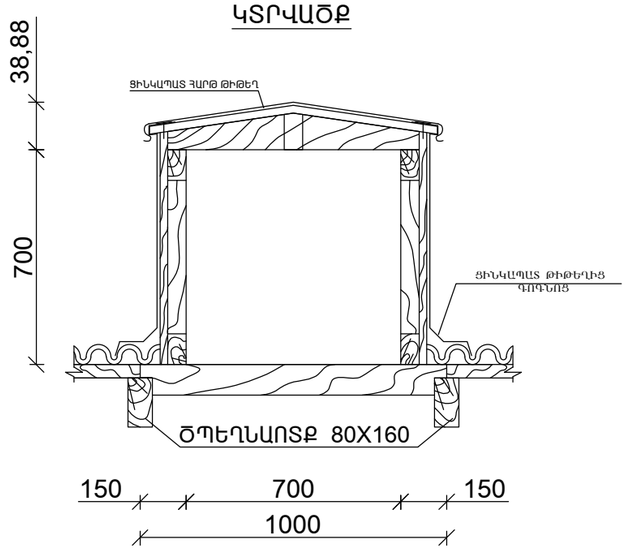

ՇԵՐՏԱՓԵՂԿԻ ՀԱՏՈՒՅԹ

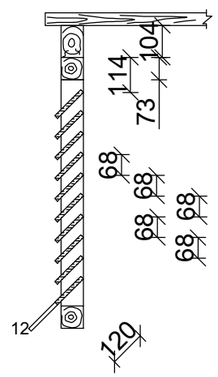

ՏՆՕՐԵՆ	Հ.ԴԱՎԹՅԱՆ		ՀՀ ԿՈՏԱՅՔԻ ՄԱՐԶԻ ՆՈՐ ՀԱՃԸՆ ՀԱՄԱՅՆՔԻ ՆՈՐ ԳԵՂԻ ԲՆԱԿԱՎԱՅՐԻ ՈՒՍԱՆՈՂԱԿԱՆ ՓՈՂՈՑ 2-րդ ՓԱԿՈՒՂԻ 1-ին ՇԵՆՔԻ ՆՈՐ ՏԱՆԻՔԻ ԿԱՌՈՒՑՈՒՄ ԵՎ ՄՈՒՏՔԻ ՆՈՐՈԳՈՒՄ	ՊԱՏՎԵՐ	
Ն. Գ. Ճ	Ն.ԱՇՐԱՖՅԱՆ				
ԳՇԵՑ	Ն.ԱՇՐԱՖՅԱՆ		ՊԱՏՎԻՐԱՏՈՒ՝ ՆՈՐ ՀԱՃԸՆ ՀԱՄԱՅՆՔԱՊԵՏԱՐԱՆ	ԹԵՐԹ	ԹԵՐԹԵՐ
				ՃՇ-14	
			ՁԵՂՆԱԼՈՒՍԱՄՈՒՏԻ ՀԱՏՈՒՅԹ	ԷԼԵԿՇԻՆ	

ՏԱՆԻՔԻ ՓԱՅՏԵ ԱՍՏԻՃԱՆՆԵՐԻ ՏԵՍՔ

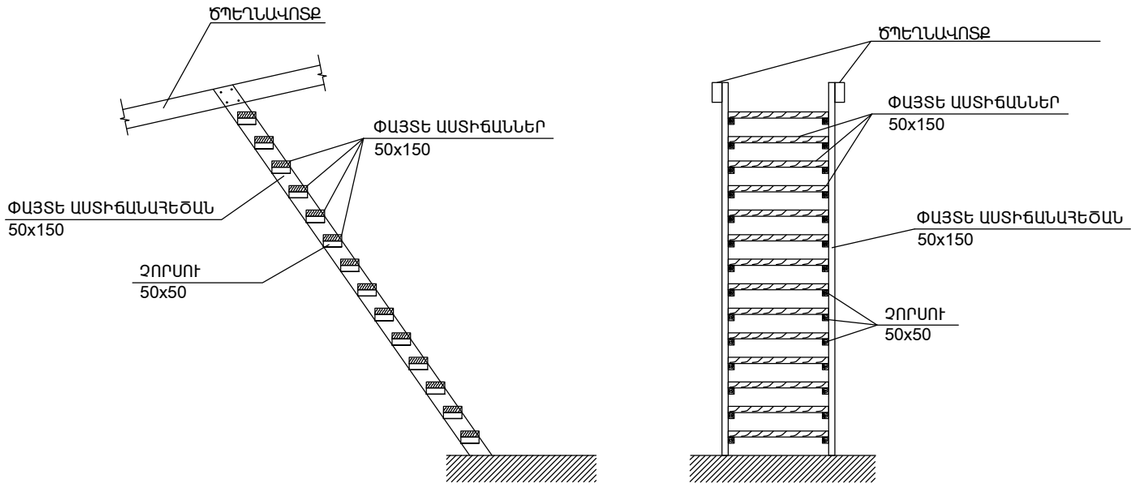

ՏԱՆԻՔԻ ՓԱՅՏԵ ԱՍՏԻՃԱՆՆԵՐԻ ՆՅՈՒԹԵՐԻ ՄԱՍՆԱԳԻՐ

Հ /Հ	ԱՆՎԱՆՈՒՄԸ	ՄԵԿ ԷԼ-ՏԻ ԵՐԿԱՐՈՒԹ-ՅՈՒՆԸ /մ/	ՔԱՆԱԿԸ /հատ/	ԸՆԴՀԱՆՈՒՐ ԵՐԿԱՐՈՒԹ-ՅՈՒՆԸ /մ/	1 ԱՍՏԻՃԱՆ /ԾԱՎԱԼԸ /$մ^3$/	4 ԱՍՏԻՃԱՆ /ԾԱՎԱԼԸ /$մ^3$/
1.	ԱՍՏԻՃԱՆԱՀԵԾԱՆ ՏԱԽՏԱԿ 50x150 մմ	2.2	2	4.4	0.033	0.132
2.	ԱՍՏԻՃԱՆՆԵՐ ՏԱԽՏԱԿ 50x150 մմ	1.00	14	14.0	0.105	0.42
3.	ՉՈՐՍՈՒ 50x50	0.5	28	14.0	0.035	0.14
4.	ԱՍՏԻՃԱՆՆԵՐԻ ՓԱՅՏԵ ԿՈՆՍՏՐՈՒԿՑԻԱՆԵՐԻ ՄՇԱԿՈՒՄ ՀԱԿԱՀՐԴԵՀԱՅԻՆ ԵՎ ՀԱԿԱՆԵԽՄԱՆ ԼՈՒԾՈՒՅԹՈՎ					0.692 $մ^3$

ՏՆՕՐԵՆ	Հ.ԴԱՎԹՅԱՆ		ՀՀ ԿՈՏԱՅՔԻ ՄԱՐԶԻ ՆՈՐ ՀԱՃԸՆ ՀԱՄԱՅՆՔԻ ՆՈՐ ԳԵՂԻ ԲՆԱԿԱՎԱՅՐԻ ՈՒՍԱՆՈՂԱԿԱՆ ՓՈՂՈՑ 2-րդ ՓԱԿՈՒՂԻ 1-ին ՇԵՆՔԻ ՆՈՐ ՏԱՆԻՔԻ ԿԱՌՈՒՑՈՒՄ ԵՎ ՄՈՒՏՔԻ ՆՈՐՈԳՈՒՄ	ՊԱՏՎԵՐ	
Ն. Գ. Ճ	Ն.ԱՇՐԱՖՅԱՆ				
ԳԾԵՑ	Ն.ԱՇՐԱՖՅԱՆ		ՊԱՏՎԻՐԱՏՈՒ՝ ՆՈՐ ՀԱՃԸՆ ՀԱՄԱՅՆՔԱՊԵՏԱՐԱՆ	ԹԵՐԹ	ԹԵՐԹԵՐ
				ՃՇ-15	
			ՏԱՆԻՔԻ ՓԱՅՏԵ ԱՍՏԻՃԱՆՆԵՐԻ ՏԵՍՔ:ՏԱՆԻՔԻ ՓԱՅՏԵ ԱՍՏԻՃԱՆՆԵՐԻ ՆՅՈՒԹԵՐԻ ՄԱՍՆԱԳԻՐ:	ԷԼԵԿՇԻՆ	

ՀԱՏՎԱԾՔ ՏԱՆԻՔԻ ՀԱՏԱԿԱԳԾԻՑ

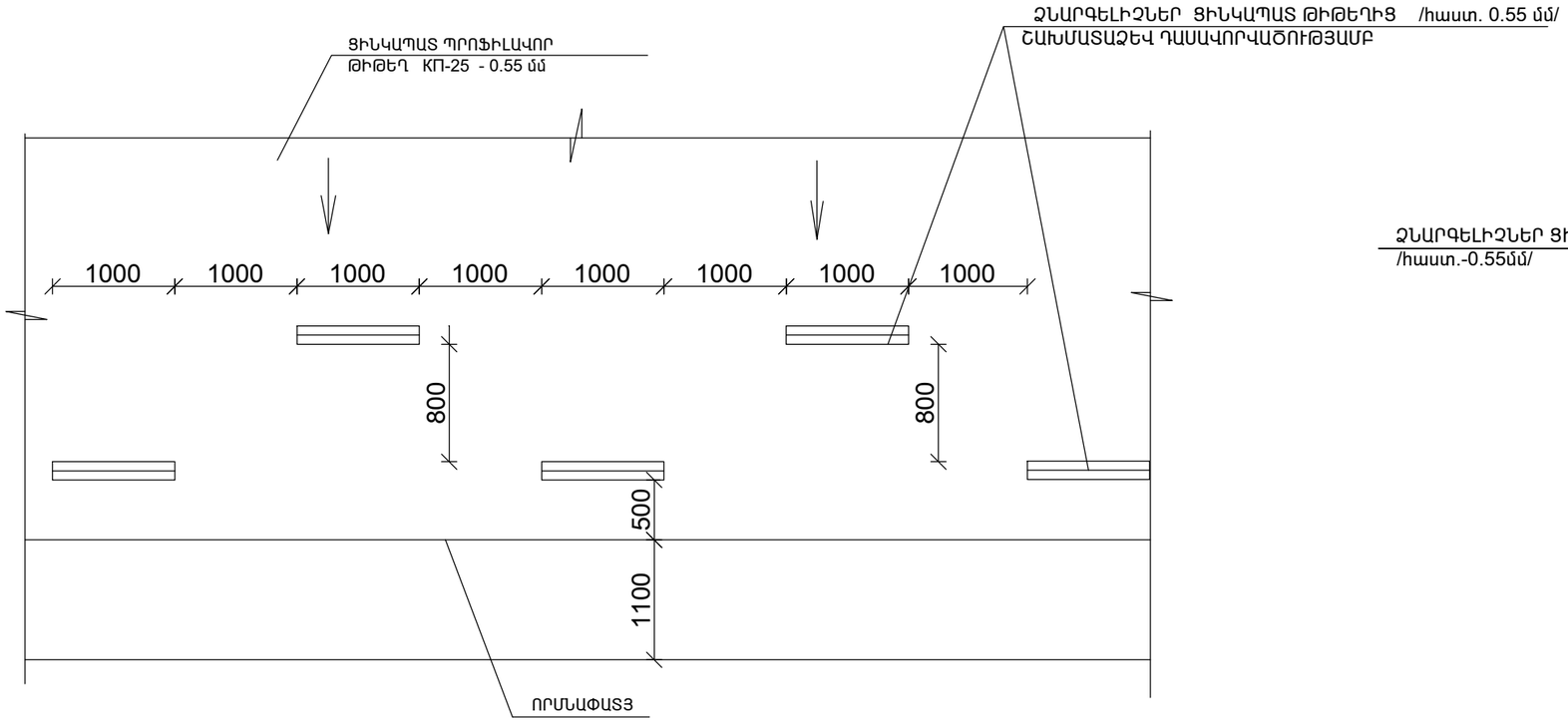

ՉՆԱՐԳԵԼԻՉՆԵՐ

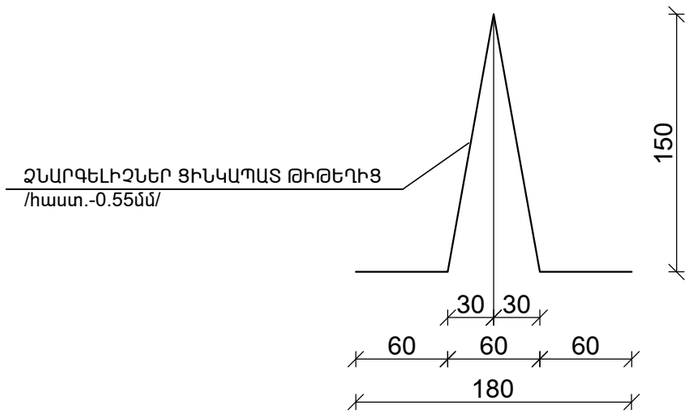

ՉՆԱՐԳԵԼԻՉՆԵՐԻ ՏԵՂԱԴՐՄԱՆ ՀԱՆԳՈՒՅՑ

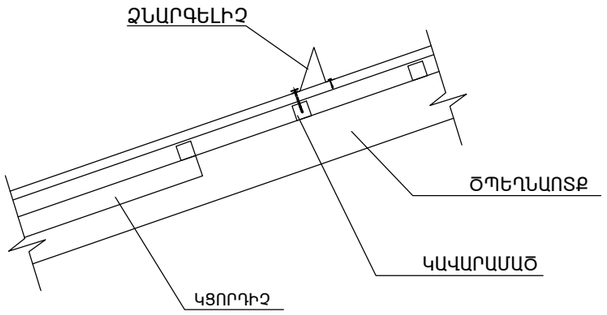

ԾԱՆՈԹՈՒԹՅՈՒՆ

1. ՏԱՆԻՔՈՒՄ ԿԱՌՈՒՑՎՈՂ ՉՆԱՐԳԵԼԻՉՆԵՐ /ՑԻՆԿԱՊԱՏ ԹԻԹԵՂԻՑ հաստ. 0.55 մմ / ԱՄՐԱՑՆԵԼ ՏԱՆԻՔԱԾԱԾԿՈՒՅԹԻՆ / ՑԻՆԿԱՊԱՏ ՊՐՈՖԻԼԱՎՈՐ ԹԻԹԵՂԻՑ / հաստ. 0.55 մմ / ԻՆՔՆԱՊԱՐՈՒՐԱԿՎՈՂ ՊՏՈՒՏԱԿՈՎ Φ 8 /ՄԻԱՅՆ ՓԱՅՏԵ ԿԱՎԱՐԱՄԱԾԻՆ/ :

ՏՆՕՐԵՆ	Հ.ԴԱՎԹՅԱՆ		ՀՀ ԿՈՏԱՅՔԻ ՄԱՐԶԻ ՆՈՐ ՀԱՃԸՆ ՀԱՄԱՅՆՔԻ ՆՈՐ ԳԵՂԻ ԲՆԱԿԱՎԱՅՐԻ ՈՒՍԱՆՈՂԱԿԱՆ ՓՈՂՈՑ 2-րդ ՓԱԿՈՒՂԻ 1-ին ՇԵՆՔԻ ՆՈՐ ՏԱՆԻՔԻ ԿԱՌՈՒՑՈՒՄ ԵՎ ՄՈՒՏՔԻ ՆՈՐՈԳՈՒՄ	ՊԱՏՎԵՐ	
Ն. Գ. Ճ	Ն.ԱՇՐԱՖՅԱՆ				
ԳԾԵՑ	Ն.ԱՇՐԱՖՅԱՆ		ՊԱՏՎԻՐԱՏՈՒ՝ ՆՈՐ ՀԱՃԸՆ ՀԱՄԱՅՆՔԱՊԵՏԱՐԱՆ	ԹԵՐԹ	ԹԵՐԹԵՐ
				ՃՇ-16	
			ՀԱՏՎԱԾ ՏԱՆԻՔԻ ՀԱՏԱԿԱԳԾԻՑ: ՉՆԱՐԳԵԼԻՉՆԵՐԻ ՏԵՂԱԴՐՄԱՆ ՀԱՆԳՈՒՅՑ:	ԷԼԵԿՇԻՆ	

ՏԱՆԻՔԻ ՃԱՂԱՇԱՐ

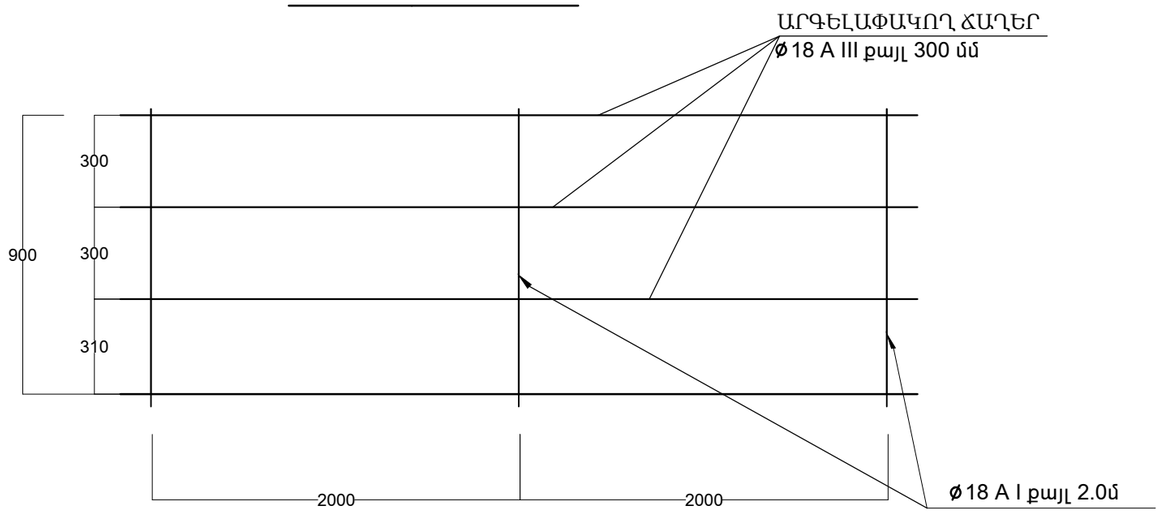

Մետաղական ճաղաշար

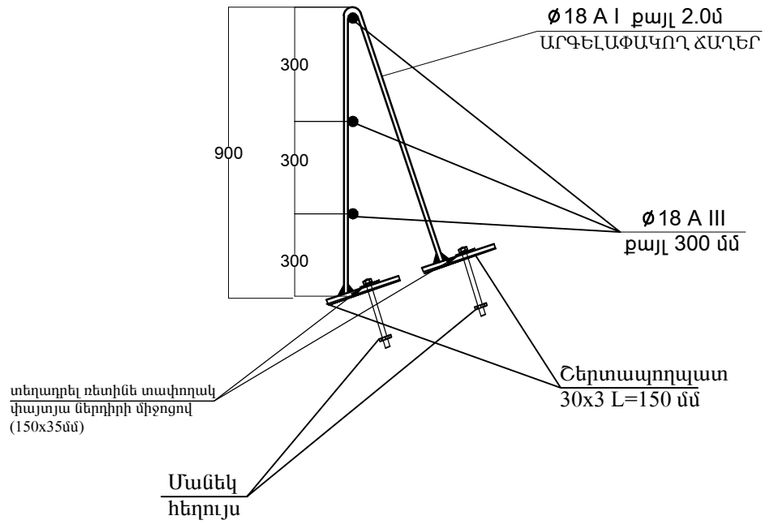

ՕԴԱՏԱՐ ՈՒՂԻՆԵՐԻ ՀԱՏԱԿԱԳԻԾ

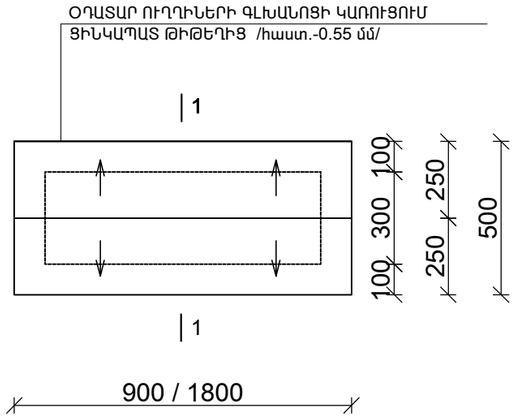

Մ 1:25

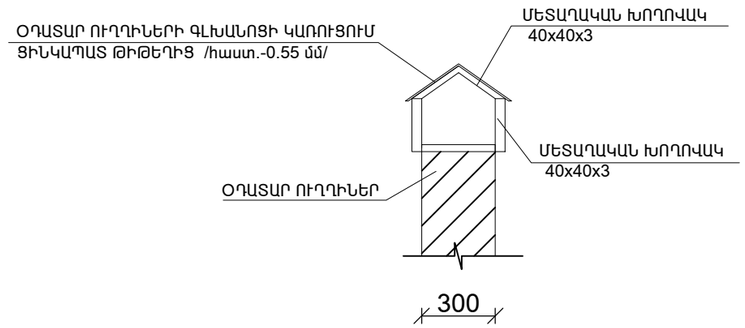

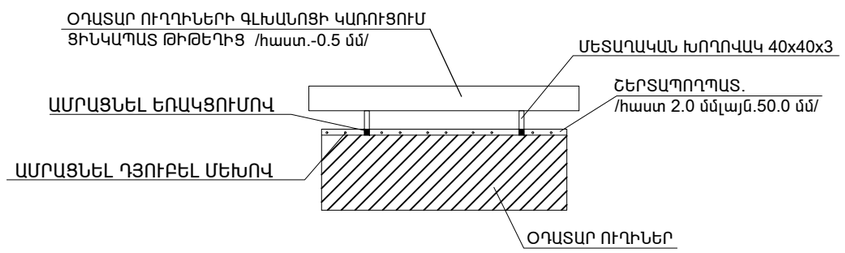

ՄԵՏԱՂԱԿԱՆ ՃԱՂԱՇԱՐԻ ԿԱՌՈՒՑՄԱՆ ՆՅՈՒԹԵՐԻ ՄԱՄՆԱԳԻՐ

1.	Տանիքի մետաղական պաշտպանիչ ճաղաշար Φ 18 A III	- 396.0 գծմ/ 792.0 կգ
2.	Տանիքի մետաղական պաշտպանիչ ճաղաշար Φ 18 A I	-132.0 գծմ/ 264.0 կգ
3.	Շերտապողպատ 30 x 3 մմ	- 20.0 գծմ /14.2 կգ
4.	Հեղույս մանեկ	- 264 հատ
5.	Մետաղական էլեմենտների յուղաներկում /2 անգամ/	- 33.5 մ^2

ՕԴԱՓՈԽՈՒԹՅԱՆ ԲԼՈԿՆԵՐԻ ՆՈՐՈԳՄԱՆ ՄԱՄՆԱԳԻՐ

1.	ՏԱՆԻՔԻ ՕԴԱՏԱՐՆԵՐԻ ՎԵՐԱՆՈՐՈԳՄԱՆ ՀԱՄԱՐ ԲԵՏՈՆ B -15	-0.8 մ^3
2.	ՕԴԱՏԱՐ ՈՒՂՂԻՆԵՐԻ ԳԼԽԱՆՈՑԻ ԿԱՌՈՒՑՈՒՄ ՑԻՆԿԱՊԱՏ ԹԻԹԵՂԻՑ /հաստ.- 0.55 մմ/	-22.0 մ^2
3.	ՏԱՆԻՔԻ ԵՎ ՕԴԱՏԱՐ ՈՒՂՂԻՆԵՐԻ ՀՊՄԱՆ ՏԵՂՈՒՄ ԳՈԳՆՈՑԻ ԿԱՌՈՒՑՈՒՄ ՑԻՆԿԱՊԱՏ ԹԻԹԵՂԻՑ / հաստ. - 0.55 մմ	-26.0մ^2
4.	ՕԴԱՏԱՐ ՈՒՂՂԻՆԵՐԻ ԳԼԽԱՆՈՑԻ ՄԵՏԱՂԱԿԱՆ ԿԱՐԿԱՍԻ ԿԱՌՈՒՑՈՒՄ 40x40x3 L ընդ. = 82.0 մ	-309.0 կգ
5.	ՇԵՐՏԱՊՈՂՊԱՏ / հաստ 2.0 մմ. լայն.50.0 մմ/ L ընդ. = 180.0 մ	-141.2 կգ
6.	ԴՅՈՒԲԵԼ ՄԵԽ	-260 հատ
7.	ՄԵՏԱՂԱԿԱՆ ԷԼԵՄԵՆՏՆԵՐԻ ՅՈՒՂԱՆԵՐԿՈՒՄ /երկու անգամ/	-32.2 մ^2

ՏՆՕՐԵՆ	Հ.ԴԱՎԹՅԱՆ		ՀՀ ԿՈՏԱՅՔԻ ՄԱՐԶԻ ՆՈՐ ՀԱՃԵՐՆ ՀԱՄԱՅՆՔԻ ՆՈՐ ԳԵՂԻ ԲՆԱԿԱՎԱՅՐԻ ՈՒՍԱՆՈՂԱԿԱՆ ՓՈՂՈՑ 2-րդ ՓԱԿՈՒՂԻ 1-ին ՇԵՆՔԻ ՆՈՐ ՏԱՆԻՔԻ ԿԱՌՈՒՑՈՒՄ ԵՎ ՄՈՒՏՔԻ ՆՈՐՈԳՈՒՄ	ՊԱՏՎԵՐ	
Ն. Գ. Ճ	Ն.ԱՇՐԱՖՅԱՆ				
ԳԾԵՑ	Ն.ԱՇՐԱՖՅԱՆ		ՊԱՏՎԻՐԱՏՈՒ՝ ՆՈՐ ՀԱՃԵՐՆ ՀԱՄԱՅՆՔԱՊԵՏԱՐԱՆ	ԹԵՐԹ	ԹԵՐԹԵՐ
				ՃՇ-17	
			ՏԱՆԻՔԻ ՄԵՏԱՂԱԿԱՆ ՃԱՂԱՇԱՐ, ՆՅՈՒԹԵՐԻ ՄԱՄՆԱԳԻՐ	ԷԼԵԿՇԻՆ	

ՏԱՆԻՔԻ ՄՏՈՑԻ ԱՍՏԻՃԱՆՆԵՐԻ ՏԵՍՔ Մ1:20

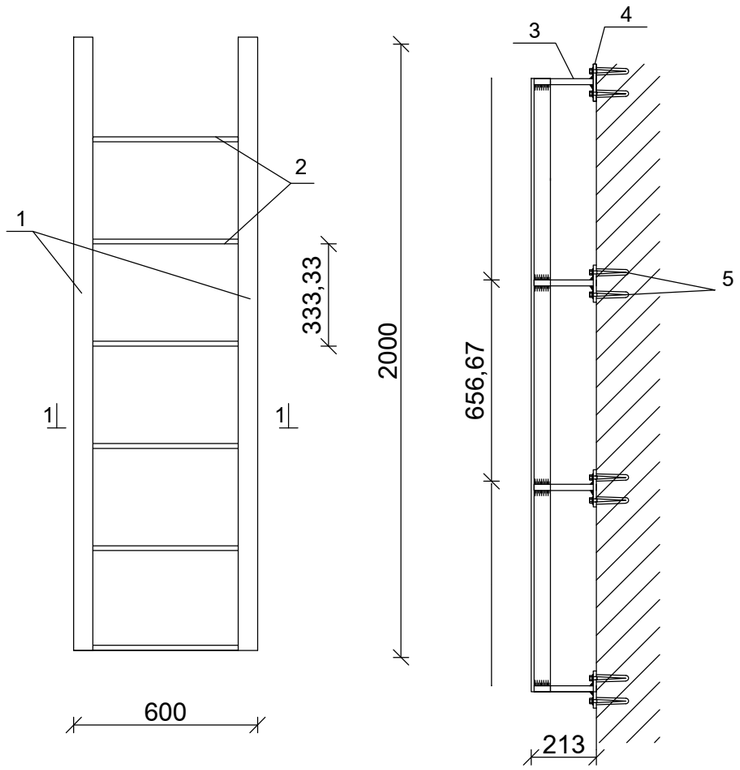

ԿՏՐՎԱԾՔ 1-1

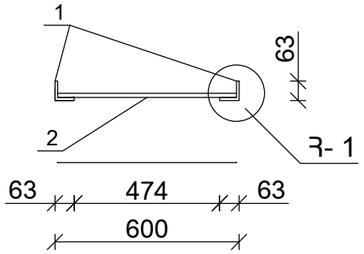

ՀԱՆԳՈՒՅՑ - 1

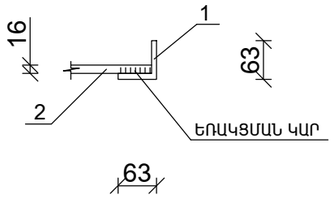

ՄԵՏԱՂԱԿԱՆ ԹԵՐԹ

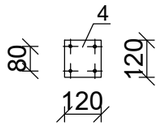

ՏԱՆԻՔԻ ՄՏՈՑԻ ԱՍՏԻՃԱՆՆԵՐԻ ՆՅՈՒԹԵՐԻ ՄԱՍՆԱԳԻՐ

Հ /Հ	ԱՆՎԱՆՈՒՄԸ	ՄԵԿ էԼ-ՏԻ ԵՐԿԱՐՈՒԹ-ՅՈՒՆԸ /մ/	ՔԱՆԱԿԸ /հատ/	ԸՆԴՀԱՆՈՒՐ ԵՐԿԱՐՈՒԹ-ՅՈՒՆԸ /մ/	ԸՆԴՀ. ՔԱՇԸ 1 ԱՍՏԻՃԱՆԻ ՀԱՄԱՐ /կգ/	ԸՆԴՀ. ՔԱՇԸ 3 ԱՍՏԻՃԱՆԻ ՀԱՄԱՐ /կգ/
1.	ՊՈՂՊԱՏԵ ԱՆԿՅՈՒՆԱԿ L 63x6	2.0	2	4.00	22.90	68.7
2.	ՊՈՂՊԱՏԵ ՁՈՂ Φ 16A III	0.6	6	3.60	5.70	17.1
3.	ՊՈՂՊԱՏԵ ՁՈՂ Φ 16	0.2	8	1.60	2.60	7.8
4.	ՊՈՂՊԱՏԵ ԹԵՐԹ 120x120x10 մմ /8 հատ/ -					13.7
5.	ՄԵՏԱՂԱԿԱՆ էԼԵՄԵՆՏՆԵՐԻ ՅՈՒՂԱՆԵՐԿՈՒՄ ԵՐԿՈՒ ԱՆԳԱՄ -					7.5 մ^2

ՏԱՆԻՔԻ ՄՏՈՑԻ ՄԵՏԱՂԱԿԱՆ ԴՌԱՆ ՄԴ-1 ՆՅՈՒԹԵՐԻ ՄԱՍՆԱԳԻՐ

Հ /Հ	ԱՆՎԱՆՈՒՄԸ	ՄԵԿ էԼ-ՏԻ ԵՐԿԱՐՈՒԹ-ՅՈՒՆԸ /մ/	ՔԱՆԱԿԸ /հատ/	ԸՆԴՀԱՆՈՒՐ ԵՐԿԱՐՈՒԹ-ՅՈՒՆԸ /մ/	ԸՆԴՀ. ՔԱՇԸ 1 ԴՌՆԱԿԻ ՀԱՄԱՐ /կգ/	ԸՆԴՀ. ՔԱՇԸ 3 ԴՌՆԱԿԻ ՀԱՄԱՐ /կգ/
1.	ՊՈՂՊԱՏԵ ԱՆԿՅՈՒՆԱԿ L 50x50x5 մմ	0.80	4	3.20	12.10	36.3
2.	ՊՈՂՊԱՏԵ ԽՈՂՈՎԱԿ □ 40x40x2 մմ	0.79	4	3.16	8.00	24.0
3.	ՊՈՂՊԱՏԵ ԹԻԹԵՂ 790x790x1.5 մմ /2 հատ/ -					44.1 կգ
4.	ՇԽՆԻ Φ 10x100 մմ -					6 հատ
5.	ՄԵՏԱՂԱԿԱՆ ԲՌՆԱԿ -					3 հատ
6.	ՓՐՓՐԱՊԼԱՍՏ / ՀԱՍՏ 790x790x40 մմ, / -					1.89 մ^2
	ՄԵՏԱՂԱԿԱՆ էԼԵՄԵՆՏՆԵՐԻ ՅՈՒՂԱՆԵՐԿՈՒՄ ԵՐԿՈՒ ԱՆԳԱՄ -					12.0 մ^2
	ՓԱԿԱՆ					3 հատ
	ՊՈՂՊԱՏԵ ԱՆԿՅՈՒՆԱԿ L 50x50x5 մմ L=50 մմ		4 հատ			1.8 կգ
	ՆԵՐԴԻՐ էԼԵՄԵՆՏ Նէ 1					
1.	ՄԵՏԱՂԱԿԱՆ ՁՈՂ Φ 12A III	0.25	4	1	0.9 կգ	2.7 կգ
2.	ՄԵՏԱՂԱԿԱՆ ԹԵՐԹ 120x120x10 մմ					27.0 կգ

ՏԱՆԻՔԻ ՄԵՏԱՂԱԿԱՆ ԴՌՆԱԿՈՎ ՄՏՈՑԻ ՏԵՍՔ ՏՄԴ-1 Մ1:20

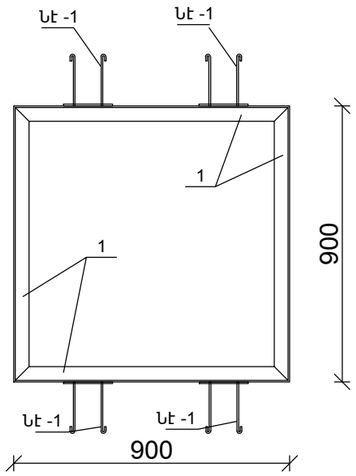

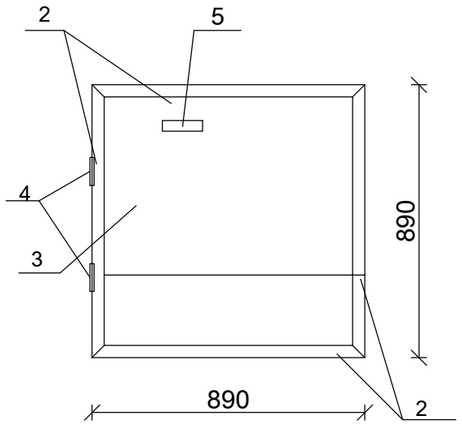

ԿՏՐՎԱԾՔ 1-1

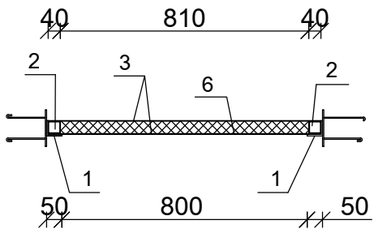

ՇԱՆՈԹՈՒԹՅՈՒՆ

1. ԲՈԼՈՐ ՄԵՏԱՂԱԿԱՆ էԼԵՄԵՆՏՆԵՐԻ ՄԻԱՑՈՒՄԸ ԻՐԱԿԱՆԱՑՆԵԼ ԵՌԱԿՑՄԱՆ ՄԻՋՈՑՈՎ, Ý-42 A ՏԻՊԻ էԼԵԿՏՐՈԴՆԵՐՈՎ:
2. Յուղաներկ՝ ГОСТ 695-77:
3. ԳՈՅ ՈՒՆԵՑՈՂ ՄՏՈՑԻ ԱՆՑՔԻ ՎԵՐԱՆՈՐՈՒԳՈՒՄ

ՇԱՆՈԹՈՒԹՅՈՒՆ

1. ԲՈԼՈՐ ՄԵՏԱՂԱԿԱՆ էԼԵՄԵՆՏՆԵՐԻ ՄԻԱՑՈՒՄԸ ԻՐԱԿԱՆԱՑՆԵԼ ԵՌԱԿՑՄԱՆ ՄԻՋՈՑՈՎ, Ý-42 A ՏԻՊԻ էԼԵԿՏՐՈԴՆԵՐՈՎ:
2. Յուղաներկ՝ ГОСТ 695-77:

ՆԵՐԴԻՐ էԼԵՄԵՆՏ Նէ - 1

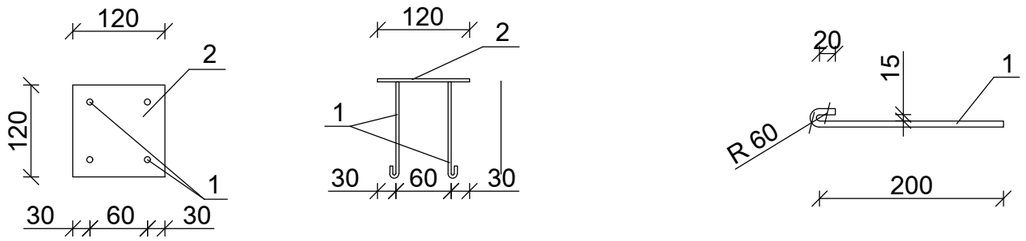

ՏՆՕՐԵՆ	Հ.ԴԱՎԹՅԱՆ		ՀՀ ԿՈՏԱՅՔԻ ՄԱՐԶԻ ՆՈՐ ՀԱՃԸՆ ՀԱՄԱՅՆՔԻ ՆՈՐ ԳԵՂԻ ԲՆԱԿԱՎԱՅՐԻ ՈՒՍԱՆՈՂԱԿԱՆ ՓՈՂՈՑ 2-րդ ՓԱԿՈՒՂԻ 1-ին ՇԵՆՔԻ ՆՈՐ ՏԱՆԻՔԻ ԿԱՌՈՒՑՈՒՄ ԵՎ ՄՈՒՏՔԻ ՆՈՐՈԳՈՒՄ	ՊԱՏՎԵՐ	
Ն. Գ. Ճ	Ն.ԱՇՐԱՖՅԱՆ				
ԳՇԵՑ	Ն.ԱՇՐԱՖՅԱՆ		ՊԱՏՎԻՐԱՏՈՒ՝ ՆՈՐ ՀԱՃԸՆ ՀԱՄԱՅՆՔԱՊԵՏԱՐԱՆ	ԹԵՐԹ	ԹԵՐԹԵՐ
				ՃՇ-18	
			ՏԱՆԻՔԻ ՄԵՏԱՂԱԿԱՆ ՄՏՈՑԻ ԱՍՏԻՃԱՆՆԵՐ, ՏԱՆԻՔԻ ՄԵՏԱՂԱԿԱՆ ՄՏՈՑ, ՄԱՍՆԱԳՐԵՐ	էԼԵԿԾԻՆ	

ՑԻՆԿԱՊԱՏ ՊՐՈՖԻԼԱՎՈՐ ԹԻԹԵՂԻ ԱՄՐԱՑՄԱՆ ՀԱՆԳՈՒՅՑ

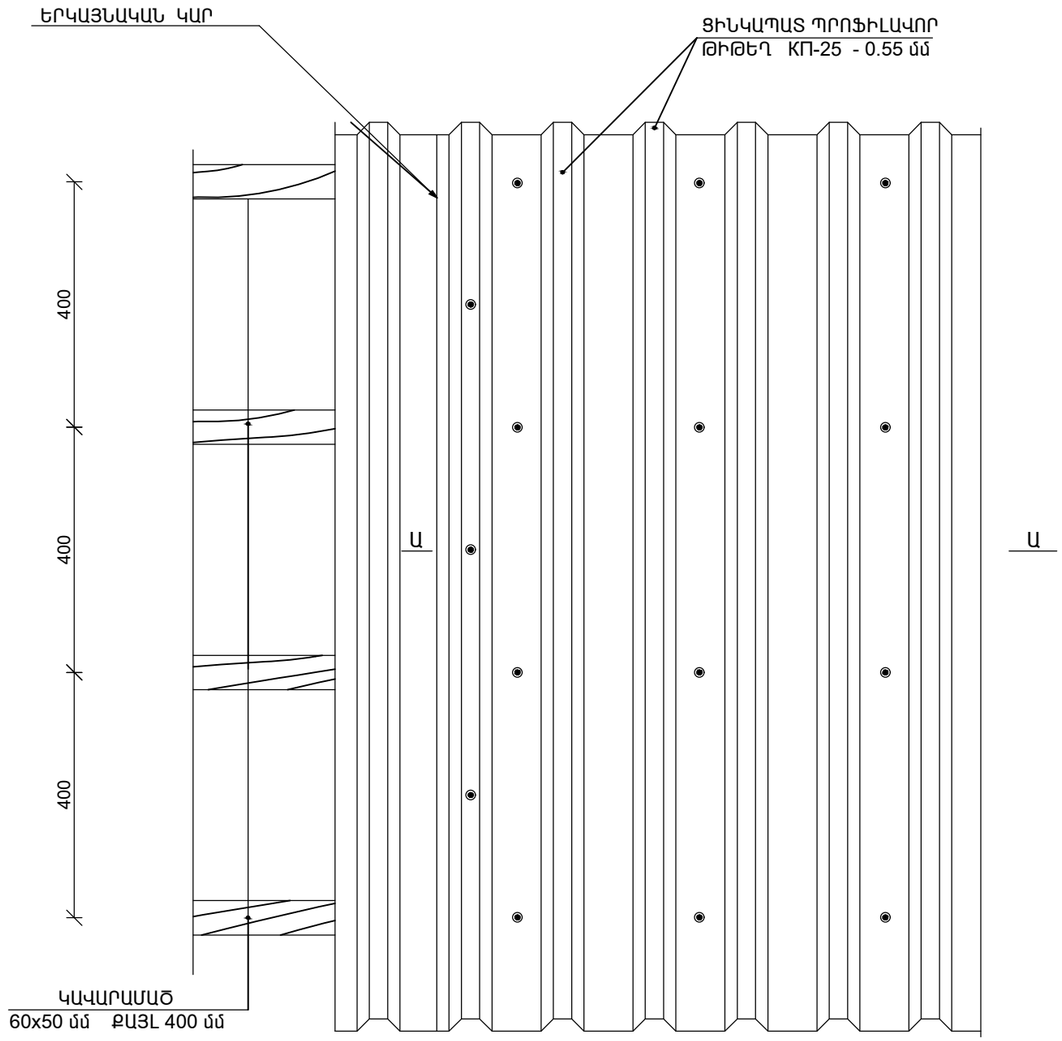

ԿՏՐՎԱԾՔ Ա-Ա

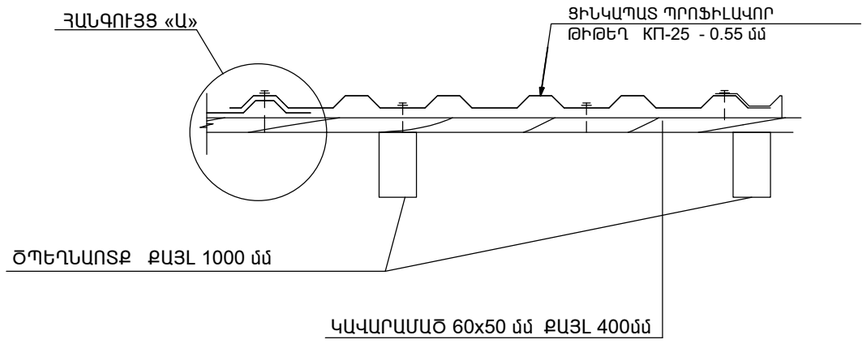

ՀԱՆԳՈՒՅՑ «Ա»

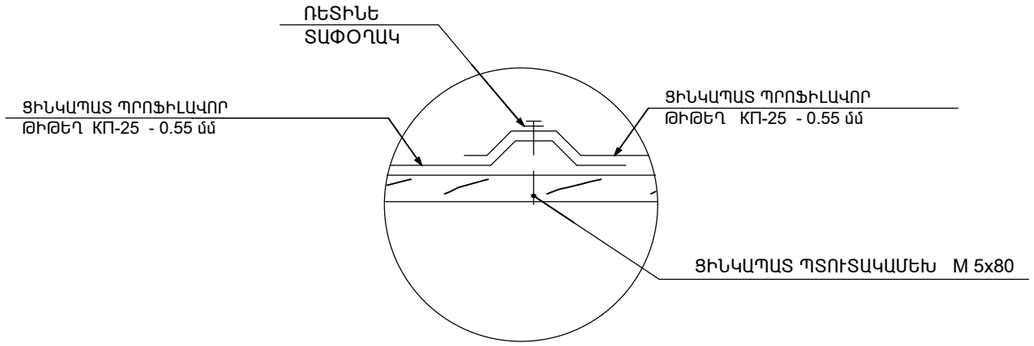

ԾԱՆՈԹՈՒԹՅՈՒՆ

1. ՏԱՆԻՔԻ ԱՄԲՈՂՋ ՓԱՅՏԱՆՅՈՒԹԸ ՀԱԿԱՍԵՊՏԻԿԱՑՆԵԼ ԵՎ ՄՇԱԿԵԼ ՀԱԿԱՀՐԴԵՀԱՅԻՆ ԼՈՒԾՈՒՅԹՈՎ;
2. ՏԱՆԻՔԻ ԾԱԾԿՈՒՅԹԸ ՑԻՆԿԱՊԱՏ ՊՐՈՖԻԼԱՎՈՐ ԹԻԹԵՂԻՑ ՆԱԽԱՏԵՍՎԱԾ Է ԱՄՐԱՑՆԵԼ ԻՔՆԱԿՏՐՈՂ ՊՏՈՒՏԱԿՆԵՐՈՎ ;
3. ՀԵՂՅՈՒՍԱՅԻՆ ՄԻԱՑՈՒՄՆԵՐՈՒՄ ՏԱՓՕՂԱԿՆԵՐԻ ԵՎ ՀԱԿԱՄԱՆԵԿՆԵՐԻ ՏԵՂԱԴՐՈՒՄԸ ՊԱՐՏԱԴԻՐ Է:

ՏՆՕՐԵՆ	Հ.ԴԱՎԹՅԱՆ		ՀՀ ԿՈՏԱՅՔԻ ՄԱՐԶԻ ՆՈՐ ՀԱՃԵՆ ՀԱՄԱՅՆՔԻ ՆՈՐ ԳԵՂԻ ԲԱԼԱԿԱՎԱՅՐԻ ՈՒՍԱՆՈՂԱԿԱՆ ՓՈՂՈՑ 2-րդ ՓԱԿՈՒՂԻ 1-ին ՇԵՆՔԻ ՆՈՐ ՏԱՆԻՔԻ ԿԱՌՈՒՑՈՒՄ ԵՎ ՄՈՒՏՔԻ ՆՈՐՈԳՈՒՄ	ՊԱՏՎԵՐ	
Ն. Գ. Ճ	Ն.ԱՇՐԱՖՅԱՆ				
ԳՇԵՑ	Ն.ԱՇՐԱՖՅԱՆ		ՊԱՏՎԻՐԱՏՈՒ՝ ՆՈՐ ՀԱՃԵՆ ՀԱՄԱՅՆՔԱՊԵՏԱՐԱՆ	ԹԵՐԹ	ԹԵՐԹԵՐ
				ՃՇ-19	
			ՑԻՆԿԱՊԱՏ ՊՐՈՖԻԼԱՎՈՐ ԹԻԹԵՂԻ ԱՄՐԱՑՄԱՆ ՀԱՆԳՈՒՅՑ: ԿՏՐՎԱԾՔ Ա-Ա: ՀԱՆԳՈՒՅՑ «Ա»:	ԷԼԵԿՇԻՆ	

ՏԱՆԻՔԻ ՓԱՅՏԵ ԿՈՆՍՏՐՈՒԿՑԻԱՆԵՐԻ ՄԱՍՆԱԳԻՐ

ԴԻՐՔԸ	ԱՆՎԱՆՈՒՄ	ՉԱՓԵՐԸ			ՔԱՆԱԿ ՀԱՏ	ԸՆԴ. ԵՐԿԱՐ. Մ	ԸՆԴՀԱՆՈՒՐ ԾԱՎԱԼ մ^3
		b մմ	h մմ	L մ			
1	ԱՆԿՅՈՒՆԱՅԻՆ ԾՊԵՂՆԱՈՏՔ	100	180	36.0	1	36.0	0.65
2	ԱՆԿՅՈՒՆԱՅԻՆ ԿՑՈՐԴԻՉ	50	80	12.0	1	12.0	0.05
3	ԾՊԵՂՆԱՈՏՔ	80	160	770.0	1	770.0	9.86
4	ԱՆԿՅՈՒՆԱՅԻՆ ԿԱՊ	50	100	12.0	1	12.0	0.06
5	ԵՐԿԱՅՆԱԿԱՆ ԿԱՊ	50	100	56.0	1	56.0	0.28
6	ՄԱՐԴԱԿ	120	120	173.0	1	173.0	2.49
7	ՏԱՓԱԳԵՐԱՆ	200	50	145.0	1	145.0	1.45
8	ԿԱՆԳՆԱԿ	120	120	160.0	1	160.0	2.3
9	ՓԱՅՏԵ ՉՈՐՍՈՒ	50	50	40.0	1	40.0	0.1
10	ՄԱԿԱԴՐԱԿ	100	50	100.0	1	100.0	0.5
11	ՈՐՄՆԱՓԱՅՏ	120	120	152.0	1	152.0	2.19
12	ՈՐՄՆԱՓԱՅՏ	60	120	92.0	1	92.0	0.67
13	ԿԱՎԱՐԱՄԱԾ	60	50	1560.0	1	1560.0	4.68
14	ԿՑՈՐԴԻՉ	50	100	54.0	1	54.0	0.27
15	ԹԵՔԱՆ	80	120	200.0	1	200.0	1.92
16	ՋՐՀՈՐԴԱՆԻ ՏԱԽՏԱԿ	850	50	134.0	1	134.0	5.7
17	ՉԳԱՆ	100	50	180.0	1	180.0	0.9
18	ՊԻՊԻ ՏԱԽՏԱԿ	200	50	160.0	1	160.0	1.6
19	ՁԵՂՆԱՊԱՏՈՒՀԱՆԻ ՓԱՅՏԱՆՅՈՒԹ				4 հատ		0.88
20	ՃԱԿՏՈՆԻ ՓԱՅՏԱՆՅՈՒԹ						0.16

ՏՆՕՐԵՆ	Հ.ԴԱՎԹՅԱՆ		ՀՀ ԿՈՏԱՅՔԻ ՄԱՐԶԻ ՆՈՐ ՀԱՃԸՆ ՀԱՄԱՅՆՔԻ ՆՈՐ ԳԵՂԻ ԲՆԱԿԱՎԱՅՐԻ ՈՒՍԱՆՈՂԱԿԱՆ ՓՈՂՈՑ 2-րդ ՓԱԿՈՒՂԻ 1-ին ՇԵՆՔԻ ՆՈՐ ՏԱՆԻՔԻ ԿԱՌՈՒՑՈՒՄ ԵՎ ՄՈՒՏՔԻ ՆՈՐՈԳՈՒՄ	ՊԱՏՎԵՐ	
Ն. Գ. Ճ	Ն.ԱՇՐԱՖՅԱՆ				
ԳՇԵՑ	Ն.ԱՇՐԱՖՅԱՆ		ՊԱՏՎԻՐԱՏՈՒ՝ ՆՈՐ ՀԱՃԸՆ ՀԱՄԱՅՆՔԱՊԵՏԱՐԱՆ	ԹԵՐԹ	ԹԵՐԹԵՐ
				ՃՇ-20	
			ՏԱՆԻՔԻ ՓԱՅՏԵ ԿՈՆՍՏՐՈՒԿՑԻԱՆԵՐԻ ՄԱՍՆԱԳԻՐ	ԷԼԵԿՇԻՆ	

ՏԱՆԻՔԻ ՎԵՐԱՆՈՐՈԳՄԱՆ ԱՇԽԱՏԱՆՔՆԵՐԻ ՄԱՍՆԱԳԻՐ

1. ՏԱՆԻՔԻ ՓԱՅՏԵ ԿՈՆՍՏՐՈՒԿՑԻԱՆԵՐԻ ՄՇԱԿՈՒՄ ՀԱԿԱՀՐԴԵՀԱՅԻՆ ԵՎ ՀԱԿԱՆԵԽՄԱՆ ԼՈՒԾՈՒՅԹՈՎ - 24.73 մ^3
2. ԿԱՎԱՐԱՄԱԾԻ ԿՈՆՍՏՐՈՒԿՑԻԱՆԵՐԻ ՄՇԱԿՈՒՄ ՀԱԿԱՀՐԴԵՀԱՅԻՆ ԵՎ ՀԱԿԱՆԵԽՄԱՆ ԼՈՒԾՈՒՅԹՈՎ - 696.0 մ^2
3. ՏԱՆԻՔԻ ԾԱԾԿՈՒՅԹ ՑԻՆԿԱՊԱՏ ՊՐՈՖԻԼԱՎՈՐ ԹԻԹԵՂ ԿՊ-25 / հաստ. - 0.55 մմ/ - 696.0 մ^2
4. ճԱԿՏՈՆՆԵՐԻ ԿԱՌՈՒՑՈՒՄ ԵՎ ԵՐԵՍԱՊԱՏՈՒՄ ՑԻՆԿԱՊԱՏ ԹԻԹԵՂՈՎ / հաստ. - 0.55 մմ/ - 6.0 մ^2
5. ՋՐՀՈՐԴԱՆԻ ԿԱՌՈՒՑՈՒՄ ՑԻՆԿԱՊԱՏ ԹԻԹԵՂԻՑ / հաստ.- 0.55 մմ/ - 134.0 գծմ
6. ՋՐՀՈՐԴԱՆԻ ՀԵՆԱԿՆԵՐԻ ՏԵՂԱԴՐՈՒՄ ՌՈՄԲԻԿՆԵՐԻՑ ՏԱՆԻՔԻ ՑԻՆԿԱՊԱՏ ԹԻԹԵՂԻՑ / հաստ.- 0.6 մմ/ - 168 հատ
7. ԿԵՌԱԲԵՎԵՌ - 224 հատ
8. ՊԻՊԵՐԻ ԿԱՌՈՒՑՈՒՄ ՑԻՆԿԱՊԱՏ ԹԻԹԵՂԻՑ /հաստ. 0.55 մմ/ L ԼԱՅՆ = 330 մմ L ԸՆԴՀ=80.0 գծմ - 26.4 մ^2
9. ՁՆԱՐԳԵԼԻՉՆԵՐԻ ՏԵՂԱԴՐՈՒՄ ՑԻՆԿԱՊԱՏ ԹԻԹԵՂԻՑ /հաստ.-0.55 մմ, երկար. 1000 մմ / - 58 հատ
10. ՁՆԱՐԳԵԼԻՉՆԵՐԻ ԱՄՐԱՑՈՒՄ ԻՆՔՆԱՊԱՐՈՒՐԱԿՎՈՂ ՊՏՈՒՏԱԿՈՎ Φ 8 - 580 հատ
11. ՁԵՂՆԱԼՈՒՍԱՄՈՒՏՆԵՐԻ ԿԱՌՈՒՑՈՒՄ -4 հատ
12. ՁԵՂՆԱԼՈՒՍԱՄՈՒՏՆԵՐԻ ՊԱՏԵՐԻ ԵՐԵՍԱՊԱՏՈՒՄ ՑԻՆԿԱՊԱՏ ԹԻԹԵՂԻՑ ԳՈԳՆՈՑԻ ՀԵՏ ՄԻԱՍԻՆ /հաստ. 0.55 մմ/ - 18.8 մ^2
13. ՑԻՆԿԱՊԱՏ 0,55 մմ ՀԱՍՏՈՒԹՅԱՆ ԹԻԹԵՂԻՑ /h=15.0 մ d=140մմ ջրահեռացման խողովակների կախում/ - 9 կոմպլեկտ
14. ՁՐԱՏԱՐ ԽՈՂՈՎԱԿՆԵՐԻ ՄԵՏԱՂԱԿԱՆ ԱՄՐԱՑՆՈՂ ԷԼԵՄԵՆՏՆԵՐԻ ՏԵՂԱԴՐՈՒՄ /ԳՈՐԾԱՐԱՆԱՅԻՆ ԱՐՏԱԴՐՈՒԹՅԱՆ ԽԱՄՈՒՏՆԵՐ - 135 հատ
15. ՌԵՏԻՆԵ ՏԱՓՕՂԱԿՈՎ ՑԻՆԿԱՊԱՏ ՊՏՈՒՏԱԿԱՄԵԽ M 5x80 -4200 հատ
16. ՊՈՂՊԱՏԵ ՊԱՇՏՊԱՆԻՉ ճԱՂԱՇԱՐԻ ՏԵՂԱԴՐՈՒՄ - 132.0 գծմ
17. ճԱՐՄԱՆԴՆԵՐԻ ՏԵՂԱԴՐՈՒՄ Φ10 L=350 մմ /780 հատ/ -168.5 կգ
18. ԱՆՑՔԵՐԻ ԲԱՑՈՒՄ ՊԱՏԵՐՈՒՄ Φ20 L=200 մմ - 64 հատ
19. ՓՇԱՁՈՂ Φ18 -45.0 կգ
20. Φ 5 ՄԵՏԱՂԱԿԱՆ ՁԳԻՉ ԼԱՐ -15.8 կգ
21. ԳԼՈՑՎԱԾՔ Φ 8 A 240 C - 100.0 կգ
22. ՏԱՆԻՔՈՒՄ Ց/ԱՎԱԶԱՅԻՆ ՀԱՐԹԵՑՈՒՑԻՉ ՇԵՐՏԻ ԻՐԱԿԱՆԱՑՈՒՄ /հաստ. 30 մմ / - 640.0 մ^2
23. ԳՈԼՈՉՇԱՄԵԿՈՒՍԻՉ ԻԶՈԳԱՄ - 640.0 մ^2
24. ՁԵՐՄԱՄԵԿՈՒՍԻՉ ՇԵՐՏԻ ԿԱՌՈՒՑՈՒՄ / ԽԱՐԱՄ 200 մմ/ - 128.0 մ^3

ՏԱՆԻՔԻ ՔԱՆԴՄԱՆ ԱՇԽԱՏԱՆՔՆԵՐԻ ՄԱՍՆԱԳԻՐ

1. ՏԱՆԻՔԻ ԾԱԾԿՈՒՅԹԻ ԱՍԲՈՇԻՖԵՐԻ ՔԱՆԴՈՒՄ - 696.0 մ^2
2. ՋՐՀՈՐԴԱՆԻ ՄԵՏԱՂԱԿԱՆ ԹԻԹԵՂԻ ՔԱՆԴՈՒՄ -134.0 գծմ
3. ՏԱՆԻՔԻ ՓԱՅՏԱՆՅՈՒԹԻ ՔԱՆԴՈՒՄ - 21.8 մ^3
4. ՁԵՂՆԱԼՈՒՍԱՄՈՒՏՆԵՐԻ ՔԱՆԴՈՒՄ -3 հատ
5. ՊԻՊԵՐԻ ՔԱՆԴՈՒՄ - 26.4 մ^2
6. ԿԱՎԱՐԱՄԱԾԻ ՏԱԽՏԱԿԻ ՔԱՆԴՈՒՄ - 3.1 մ^3
7. ՋՐՀՈՐԴԱՆԻ ՏԱԽՏԱԿԻ ՔԱՆԴՈՒՄ - 3.9 մ^3
8. ԳՈՅՈՒԹՅՈՒՆ ՈՒՆԵՑՈՂ ՁԵՐՄԱՄԵԿՈՒՍԻՉ ՇԵՐՏԻ /ՇԻՆ.ԱՂԲԻ/ ՀԱՆՈՒՄ,ՀԵՌԱՑՈՒՄ ԵՎ ՏԵՂԱՓՈԽՈՒՄ / հաստ.- 150 մմ/ - 96.0 մ^3
9. ԱՌԱՁԱՑԱԾ ԵՎ ԳՈՅՈՒԹՅՈՒՆ ՈՒՆԵՑՈՂ ՇԻՆ.ԱՂԲԻ ԲԱՐՁՈՒՄ ԵՎ ՏԵՂԱՓՈԽՈՒՄ 3 ԿՄ - 120.4 տ .

ԴԵՖԼԵԿՏՈՐՆԵՐԻ ՓՈԽԱՐԻՆՄԱՆ ԱՇԽԱՏԱՆՔՆԵՐԻ ՄԱՍՆԱԳԻՐ /3 հատ/

1. ՑԻՆԿԱՊԱՏ ԹԻԹԵՂԻՑ ԴԵՖԼԵԿՏՈՐՆԵՐԻ ՓՈԽԱՐԻՆՈՒՄ / հաստ 0.55 մմ/ L =4.0 գծմ - 3 հատ
2. ՑԻՆԿԱՊԱՏ ԹԻԹԵՂԻՑ ԳԼԽՆՈՑԻ ՓՈԽԱՐԻՆՈՒՄ / հաստ 0.55 մմ/ - 0.9 մ^2
3. ՑԻՆԿԱՊԱՏ ԹԻԹԵՂԻՑ ԳՈԳՆՈՑԻ ՓՈԽԱՐԻՆՈՒՄ / հաստ 0.55 մմ/ - 3.3 մ^2

ՏՆՕՐԵՆ	Հ.ԴԱՎԹՅԱՆ		ՀՀ ԿՈՏԱՅՔԻ ՄԱՐԶԻ ՆՈՐ ՀԱՃԸՆ ՀԱՄԱՅՆՔԻ ՆՈՐ ԳԵՂԻ ԲՆԱԿԱՎԱՅՐԻ ՈՒՍԱՆՈՂԱԿԱՆ ՓՈՂՈՑ 2-րդ ՓԱԿՈՒՂԻ 1-ին ՇԵՆՔԻ ՆՈՐ ՏԱՆԻՔԻ ԿԱՌՈՒՑՈՒՄ ԵՎ ՄՈՒՏՔԻ ՆՈՐՈԳՈՒՄ	ՊԱՏՎԵՐ	
Ն. Գ. ճ	Ն.ԱՇՐԱՖՅԱՆ				
ԳՇԵՑ	Ն.ԱՇՐԱՖՅԱՆ		ՊԱՏՎԻՐԱՏՈՒ՝ ՆՈՐ ՀԱՃԸՆ ՀԱՄԱՅՆՔԱՊԵՏԱՐԱՆ	ԹԵՐԹ	ԹԵՐԹԵՐ
				ճՇ-21	
			ՏԱՆԻՔԻ ՔԱՆԴՄԱՆ ԵՎ ՎԵՐԱՆՈՐՈԳՄԱՆ ԱՇԽԱՏԱՆՔՆԵՐԻ ՄԱՍՆԱԳԻՐ	ԷԼԵԿՇԻՆ	

ԱՌԱՋԻՆ ՇՔԱՄՈՒՏՔԻ ՄՈՒՏՔԻ ԵՎ ԱՌԱՋԻՆ
ՀԱՐԿԻ ՀԱՏԱԿԱԳԻԾ Մ1:100

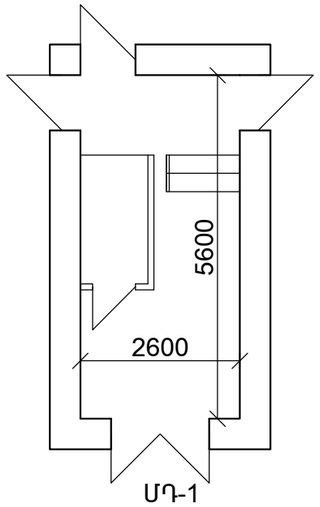

ԵՐԿՐՈՐԴ ՇՔԱՄՈՒՏՔԻ ՄՈՒՏՔԻ ԵՎ
ԱՌԱՋԻՆ ՀԱՐԿԻ ՀԱՏԱԿԱԳԻԾ Մ1:100

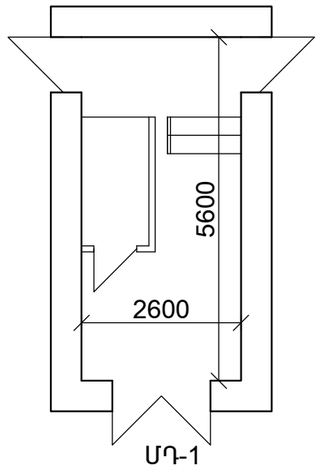

ԵՐՐՈՐԴ ՇՔԱՄՈՒՏՔԻ ՄՈՒՏՔԻ ԵՎ ԱՌԱՋԻՆ
ՀԱՐԿԻ ՀԱՏԱԿԱԳԻԾ Մ1:100

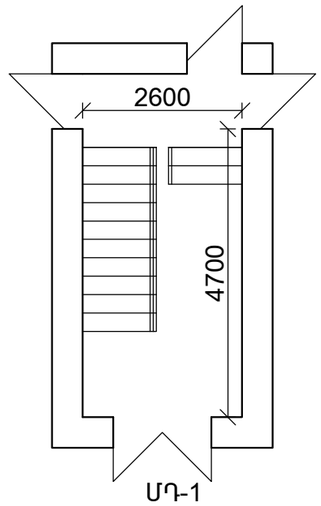

ԱՌԱՋԻՆ ՇՔԱՄՈՒՏՔԻ ՏԻՊԱՅԻՆ ՀԱՐԿԻ ՀԱՏԱԿԱԳԻԾ
Մ1:100

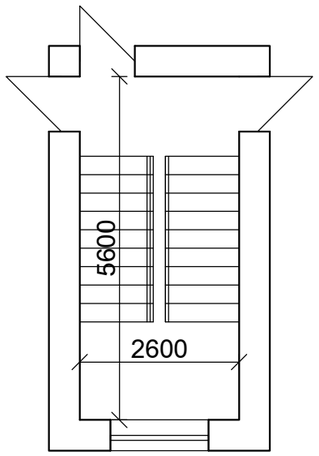

ԵՐԿՐՈՐԴ ՇՔԱՄՈՒՏՔԻ ՏԻՊԱՅԻՆ ՀԱՐԿԻ ՀԱՏԱԿԱԳԻԾ
Մ1:100

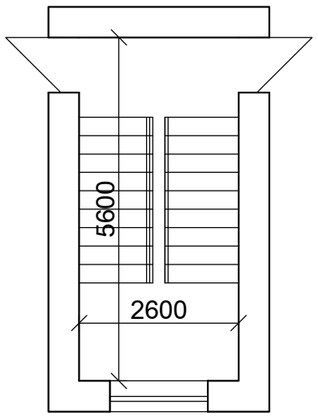

ԵՐՐՈՐԴ ՇՔԱՄՈՒՏՔԻ ՏԻՊԱՅԻՆ ՀԱՐԿԻ ՀԱՏԱԿԱԳԻԾ
Մ1:100

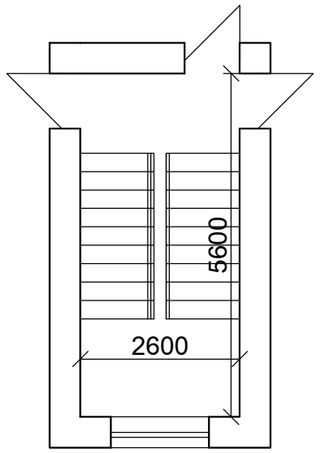

ՏՆՕՐԵՆ	Հ.ԴԱՎԹՅԱՆ		ՀՀ ԿՈՏԱՅՔԻ ՄԱՐԶԻ ՆՈՐ ՀԱՃԸՆ ՀԱՄԱՅՆՔԻ ՆՈՐ ԳԵՂԻ ԲՆԱԿԱՎԱՅՐԻ ՈՒՍԱՆՈՂԱԿԱՆ ՓՈՂՈՑ 2-րդ ՓԱԿՈՒՂԻ 1-ին ՇԵՆՔԻ ՆՈՐ ՏԱՆԻՔԻ ԿԱՌՈՒՑՈՒՄ ԵՎ ՄՈՒՏՔԻ ՆՈՐՈԳՈՒՄ	ՊԱՏՎԵՐ	
Ն. Գ. Ճ	Ն.ԱՇՐԱՖՅԱՆ				
ԳՇԵՑ	Ն.ԱՇՐԱՖՅԱՆ		ՊԱՏՎԻՐԱՏՈՒ՝ ՆՈՐ ՀԱՃԸՆ ՀԱՄԱՅՆՔԱՊԵՏԱՐԱՆ	ԹԵՐԹ	ԹԵՐԹԵՐ
				ՃՇ-22	
			ՇՔԱՄՈՒՏՔԵՐԻ ՀԱՏԱԿԱԳԻԾ	ԷԼԵԿՇԻՆ	

ՆԱԽԱԳԾՎՈՂ ԱՐՏԱՔԻՆ ԴՈՒՌ ՄԴ-1

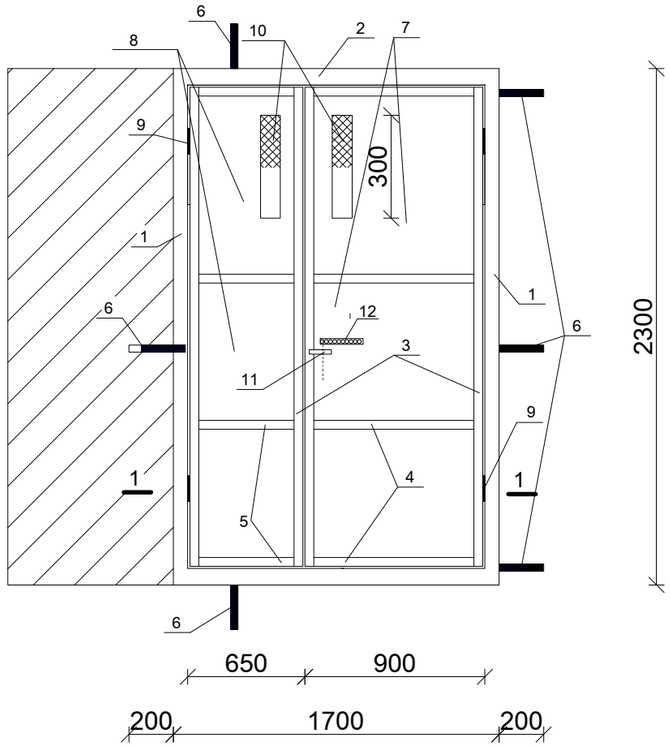

ԿՏՐՎԱԾՔ 1-1

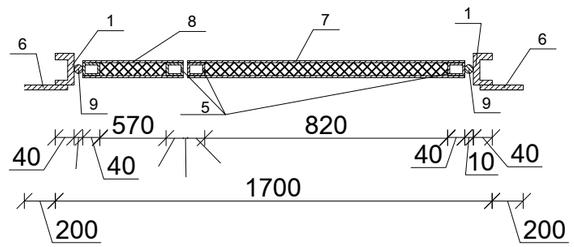

ՄԵՏԱՂԱԿԱՆ ԴՌԱՆ ՄԴ-1 ՆՅՈՒԹԵՐԻ ՄԱՍՆԱԳԻՐ

Հ /Հ	ԱՆՎԱՆՈՒՄԸ	ՄԵԿ էL-ՏԻ ԵՐԿԱՐՈՒԹ-ՅՈՒՆԸ /մ/	ՔԱՆԱԿԸ /հատ/	ԸՆԴՀ. ԵՐԿԱՐ-ՈՒԹՅՈՒՆԸ /մ/	ՔԱՇԸ /ՄԵԿ ԴՌԱՆ ՀԱՄԱՐ/	ՔԱՇԸ /3 ԴՌԱՆ ՀԱՄԱՐ/
1.	ՄԵՏԱՂԱԿԱՆ ՇՎԵԼԵՐ [6.5մմ	2.3	2	4.6	27.3	81.9
2.	ՄԵՏԱՂԱԿԱՆ ՇՎԵԼԵՐ [6.5մմ	1.70	2	3.4	20.0	60.0
3.	ՄԵՏԱՂԱԿԱՆ ԽՈՂՈՎԱԿ □ 40x20x2 մմ	2.4	4	9.6	18.2	54.6
4.	ՄԵՏԱՂԱԿԱՆ ԽՈՂՈՎԱԿ □ 40x20x2 մմ	0.9	4	3.6	6.8	20.4
5.	ՄԵՏԱՂԱԿԱՆ ԽՈՂՈՎԱԿ □ 40x20x2 մմ	0.65	4	2.6	4.9	14.7
6.	ԱՄՐԱՆ Φ18A500C	0.2	6	1.2	2.4	7.2
7.	ՄԵՏԱՂԱԿԱՆ ԹԻԹԵՂ 2250x900x1.8 մմ		2			171.7 կգ
8.	ՄԵՏԱՂԱԿԱՆ ԹԻԹԵՂ 2050x650x1.8 մմ		2			113.1 կգ
9.	ԾԽՆԻ Φ 10x100 մմ					- 12 հատ
10.	ՄԵՏԱՂԱԿԱՆ ՑԱՆՑ - Φ1.8 մմ բջիջ 50X50 /200X300 մմ չափերի/					- 0.36 մ²
11.	ՄԵՏԱՂԱԿԱՆ ԲՈՆԱԿ					- 6 հատ
12.	ԿՈՂԱՅԻՆ ԵՎ ԱՎՏՈՄԱՏ ՓԱԿԱՆ					- 3 հատ
13.	ՄԵՏԱՂԱԿԱՆ ԴՌԱՆ ՅՈՒՂԱԱՆԵՐԿՈՒՄ					- 23.5 մ²
14.	ՓՐՓՐԱՊԼԱՍՏ / ՀԱՍՏ 1.7x2.3x50 մմ/					- 11.8 մ²
15.	ՄԵՏԱՂԱԿԱՆ ՍՈՂՆԱԿ					- 6 հատ
16.	ՇՎԵՑԱՐ					-3 հատ

ՄԵՏԱՂԱԿԱՆ ԲԱԶՐԻՔԻ ԵՎ ԲՈՆԱՋՈՂԻ ԴՐՎԱԳ Մ 1 : 20

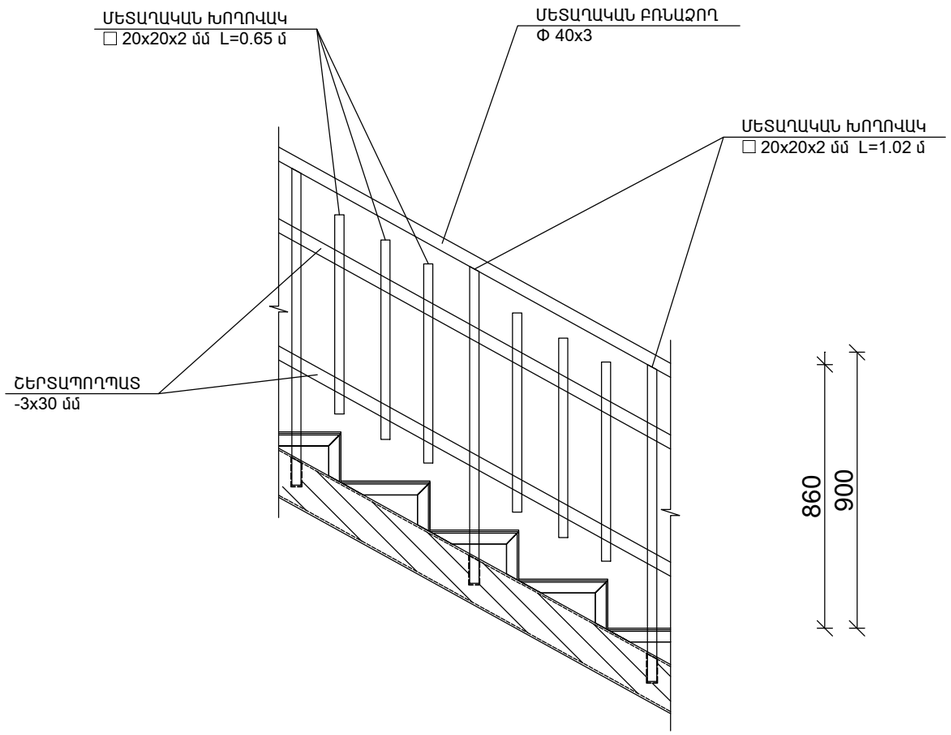

ՄԵՏԱՂԱԿԱՆ ԲԱԶՐԻՔԻ ԵՎ ԲՈՆԱՋՈՂԻ ՆՅՈՒԹԵՐԻ ՄԱՍՆԱԳԻՐ

Հ /Հ	ԱՆՎԱՆՈՒՄԸ	ՄԵԿ էL-ՏԻ ԵՐԿԱՐՈՒԹ-ՅՈՒՆԸ /մ/	ՔԱՆԱԿԸ /հատ/	ԸՆԴՀԱՆՈՒՐ ԵՐԿԱՐՈՒԹ-ՅՈՒՆԸ /մ/	ՇԱՆՈԹՈՒԹՅՈՒՆ /ԸՆԴՀ. ՔԱՇԸ /ԿԳ//	ԸՆԴՀ. ՔԱՇԸ 3-Ի ՀԱՄԱՐ ԿԳ
1.	ՄԵՏԱՂԱԿԱՆ ԲՈՆԱՋՈՂ Φ 40x3	35.2	1	35.2	132.7	398.1
2.	ՄԵՏԱՂԱԿԱՆ ԽՈՂՈՎԱԿ □ 20x20x2 մմ	1.02	52	53.04	66.7	200.1
3.	ՄԵՏԱՂԱԿԱՆ ԽՈՂՈՎԱԿ □ 20x20x2 մմ	0.65	130	84.5	105.6	316.8
4.	ՇԵՐՏԱՊՈՂՊԱՏ -3x30 մմ	35.2	2	70.4	49.8	149.4
5.	ԱՆՑՔԵՐԻ ԲԱՑՈՒՄ ԲԵՏՈՆԵ ԱՍՏԻՃԱՆՆԵՐՈՒՄ Φ22 L= 150մմ/					156 հատ
6.	ԱՆՑՔԵՐԻ ԻՆԵԿՑԻՅԱ ՊՈԼԻՄԵՐ ՑԵՄԵՆՏՈՎ					0.003 մ³
7.	ՄԵՏԱՂԱԿԱՆ էLԵՄԵՆՏՆԵՐԻ ՅՈՒՂԱԱՆԵՐԿՈՒՄ					63.0 մ²

ՏՆՕՐԵՆ	Հ.ԴԱՎԹՅԱՆ		ՀՀ ԿՈՏԱՅՔԻ ՄԱՐԶԻ ՆՈՐ ՀԱՃԵՆ ՀԱՄԱՅՆՔԻ ՆՈՐ ԳԵՂԻ ԲՆԱԿԱՎԱՅՐԻ ՈՒՍԱՆՈՂԱԿԱՆ ՓՈՂՈՑ 2-րդ ՓԱԿՈՒՂԻ 1-ին ՇԵՆՔԻ ՆՈՐ ՏԱՆԻՔԻ ԿԱՌՈՒՑՈՒՄ ԵՎ ՄՈՒՏՔԻ ՆՈՐՈԳՈՒՄ	ՊԱՏՎԵՐ	
Ն. Գ. Ճ	Ն.ԱՇՐԱՖՅԱՆ				
ԳՇԵՑ	Ն.ԱՇՐԱՖՅԱՆ		ՊԱՏՎԻՐԱՏՈՒ՝ ՆՈՐ ՀԱՃԵՆ ՀԱՄԱՅՆՔԱՊԵՏԱՐԱՆ	ԹԵՐԹ	ԹԵՐԹԵՐ
				ՃՇ-23	
			ՆԱԽԱԳԾՎՈՂ ԱՐՏԱՔԻՆ ԴՈՒՌ ՄԴ-1, ՄԵՏԱՂԱԿԱՆ ԲԱԶՐԻՔԻ ԵՎ ԲՈՆԱՋՈՂԻ ԴՐՎԱԳ, ՄԱՍՆԱԳՐԵՐ	ԷLԵԿՇԻՆ	

ՊԱՏՈՒՀԱՆՆԵՐԻ ՄԱՍՆԱԳԻՐ

	ԷՍՔԻԶ	ԱՆՎԱՆՈՒՄԸ	ԲԱՐՁՐՈՒԹՅՈՒՆԸ մմ	ԼԱՅՆՈՒԹՅՈՒՆԸ մմ	ՄԱԿԵՐԵՍԸ մ^2			ՔԱՆԱԿԸ հատ	ԸՆԴՀԱՆՈՒՐ	
					ԸՆԴՀԱՆՈՒՐ	ԲԱՑՎՈՂ	ՉԲԱՑՎՈՂ		ԲԱՑՎՈՂ	ՉԲԱՑՎՈՂ
Պ-1	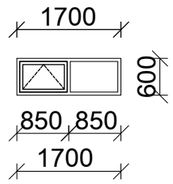	ՊԱՏՈՒՀԱՆ, ՄԵՏԱՂԱՊԼԱՍՏԵ ԲԼՈԿՈՎ, ՍՊԻՏԱԿ, /60 մմ հաստ./ ԱՊԱԿԵՓԱԹԵԹՈՎ 4+4 մմ Պ -1 1.7 x 0.6	600	1700	1.02	0.51	0.51	27	13.77	13.77

ԿԱՏԱՐՎՈՂ ԱՇԽԱՏԱՆՔՆԵՐԻ ՄԱՍՆԱԳԻՐ / 3 շքամուտքի համար/

1. ԱՍՏԻՃԱՆԱՀԱՐԹԱԿՆԵՐԻ Ց.ԱՎԱԶԱՅԻՆ ՀԱՐԹԵՑՈՒՑԻՉ ՇԵՐՏ /հաստ 30 մմ/ - 38.0 մ^2
2. ՊԱՏԵՐԻ ԳԱՋԻ ՍՎԱՂ - 160.0 մ^2
3. ՊԱՏԵՐԻ ԳԱՋԻ ՍՎԱՂԻ ՆՈՐՈԳՈՒՄ - 210.0 մ^2
4. ՇԵՊԵՐԻ ԳԱՋԻ ՍՎԱՂ - 46.0 մ^2
5. ԱՌԱՍՏԱՂՆԵՐԻ ԳԱՋԻ ՍՎԱՂ - 45.0 մ^2
6. ՊԱՏԵՐԻ ՆԵՐԿՈՒՄ ՋՐԱԴԻՍՊԵՐՍԻՈՆ ՆԵՐԿՈՎ /մածկումով/ ՄԱՔՐԵԼՈՎ ՀԻՆ ՆԵՐԿԸ - 370.0 մ^2
7. ՊԱՏԵՐԻ ՆԵՐԿՈՒՄ ՅՈՒՂԱՆԵՐԿՈՎ /մածկումով/ ՄԱՔՐԵԼՈՎ ՀԻՆ ՆԵՐԿԸ - 370.0 մ^2
8. ՇԵՊԵՐԻ ՆԵՐԿՈՒՄ ՋՐԱԴԻՍՊԵՐՍԻՈՆ ՆԵՐԿՈՎ /մածկումով/ - 46.0 մ^2
9. ԱՌԱՍՏԱՂՆԵՐԻ ՆԵՐԿՈՒՄ ՋՐԱԴԻՍՊԵՐՍԻՈՆ ՆԵՐԿՈՎ /մածկումով/ ՄԱՔՐԵԼՈՎ ՀԻՆ ՆԵՐԿԸ - 45.0 մ^2
10. ԱՍՏԻՃԱՆՆԵՐԻ ԿՈՂԱՅԻՆ ՄԱԿԵՐԵՍՆԵՐԻ ՆԵՐԿՈՒՄ ՋՐԱԴԻՍՊԵՐՍԻՈՆ ՆԵՐԿՈՎ /մածկումով/ ՄԱՔՐԵԼՈՎ ՀԻՆ ՆԵՐԿԸ - 6.2 մ^2
11. ԱՍՏԻՃԱՆՆԵՐԻ ԵՎ ԱՍՏԻՃԱՆԱՀԱՐԹԱԿՆԵՐԻ ՍՏՈՐԻՆ ՄԱԿԵՐԵՍՆԵՐԻ ՆԵՐԿՈՒՄ ՋՐԱԴԻՍՊԵՐՍԻՈՆ ՆԵՐԿՈՎ /մածկումով/ ՄԱՔՐԵԼՈՎ ՀԻՆ ՆԵՐԿԸ - 196.0 մ^2
12. Ե/ԲԵՏՈՆԵ ՀՈՎԱՐՆԵՐԻ ՆՈՐՈԳՈՒՄ ԲԵՏՈՆՈՎ /բետոն B-15/ - 0.7 մ^3
13. Ց/ԱՎԱԶԱՅԻՆ ՇԵՐՏ /հաստ. 20 մմ/ - 10.0 մ^2
14. Ց/ԱՎԱԶԱՅԻՆ ՇԵՐՏԻ ԵՐԿԱՅԹԱՅՆԱՑՈՒՄ -10.0 մ^2
15. ՀՈՎԱՐԻ ՍՏՈՐԻՆ ՄԱԿԵՐԵՍՆԵՐԻ ԵՎ ՃԱԿԱՏՆԵՐԻ ՆԵՐԿՈՒՄ ՃԱԿԱՏԱՅԻՆ ՆԵՐԿՈՎ -12.0 մ^2

ՔԱՆԴՄԱՆ ԱՇԽԱՏԱՆՔՆԵՐԻ ՄԱՍՆԱԳԻՐ /3 շքամուտքի համար/

1. ԱՍՏԻՃԱՆԱՀԱՐԹԱԿՆԵՐԻ Ց.ԱՎԱԶԱՅԻՆ ՀԱՐԹԵՑՈՒՑԻՉ ՇԵՐՏԻ ՔԱՆԴՈՒՄ -38.0 մ^2
2. ՇԵՊԵՐԻ ԳԱՋԻ ՍՎԱՂԻ ՔԱՆԴՈՒՄ - 46.0 մ^2
3. ՊԱՏԵՐԻ ԳԱՋԻ ՍՎԱՂԻ ՔԱՆԴՈՒՄ - 160.0 մ^2
4. ԱՌԱՍՏԱՂՆԵՐԻ ԳԱՋԻ ՍՎԱՂԻ ՔԱՆԴՈՒՄ -45.0 մ^2
5. ՓԱՅՏԵ ՊԱՏՈՒՀԱՆՆԵՐԻ ԱՊԱՄՈՆՏԱԺՈՒՄ - 26.0 մ^2
6. ՓԱՅՏԵ ԴՌՆԵՐԻ ԱՊԱՄՈՆՏԱԺՈՒՄ - 5.9 մ^2
7. ՄԵՏԱՂԱԿԱՆ ԲԱԶՐԻՔԻ ԱՊԱՄՈՆՏԱԺՈՒՄ - 810.0 կգ
8. ՇԻՆԱՂԲԻ ԲԱՐՁՈՒՄ ԵՎ ՏԵՂԱՓՈԽՈՒՄ ՄԵԽԱՆԻԶՄՈՎ 3 ԿՄ - 14.2 տ

ՏՆՕՐԵՆ	Հ.ԴԱՎԹՅԱՆ		ՀՀ ԿՈՏԱՅՔԻ ՄԱՐԶԻ ՆՈՐ ՀԱՃԸՆ ՀԱՄԱՅՆՔԻ ՆՈՐ ԳԵՂԻ ԲՆԱԿԱՎԱՅՐԻ ՈՒՍԱՆՈՂԱԿԱՆ ՓՈՂՈՑ 2-րդ ՓԱԿՈՒՂԻ 1-ին ՇԵՆՔԻ ՆՈՐ ՏԱՆԻՔԻ ԿԱՌՈՒՑՈՒՄ ԵՎ ՄՈՒՏՔԻ ՆՈՐՈԳՈՒՄ	ՊԱՏՎԵՐ	
Ն. Գ. Ճ	Ն.ԱՇՐԱՖՅԱՆ				
ԳԾԵՑ	Ն.ԱՇՐԱՖՅԱՆ		ՊԱՏՎԻՐԱՏՈՒ՝ ՆՈՐ ՀԱՃԸՆ ՀԱՄԱՅՆՔԱՊԵՏԱՐԱՆ	ԹԵՐԹ	ԹԵՐԹԵՐ
				ՃՇ-24	
			ՇՔԱՄՈՒՏՔԵՐԻ ՔԱՆԴՄԱՆ ԵՎ ԿԱՏԱՐՎՈՂ ԱՇԽԱՏԱՆՔՆԵՐԻ ՄԱՍՆԱԳԻՐ	ԷԼԵԿՇԻՆ	

ԱՇԽԱՏԱՆՔՆԵՐԻ ԿԱՏԱՐՄԱՆ ԺԱՄԱՆԱԿԱՑՈՒՅՑ

Հ/Հ	Աշխատանքի անվանումը	Ամիսներ											
		1	2	3	4	5	6	7	8	9	10	11	12
1	Տանիքի քանդման աշխատանքներ												
2	Տանիքի փայտանյութի կառուցման աշխատանքներ												
3	Տանիքածածկույթի կառուցման աշխատանքներ												
4	Շքամուտքերի նորոգում												

Շինարարության տևողությունը 6 ամիս

ՏՆՕՐԵՆ	Հ. ԴԱՎԹՅԱՆ		ՀՀ ԿՈՏԱՅՔԻ ՄԱՐԶԻ ՆՈՐ ՀԱՃԸՆ ՀԱՄԱՅՆՔԻ ՆՈՐ ԳԵՂԻ ԲՆԱԿԱՎԱՅՐԻ ՈՒՍԱՆՈՂԱԿԱՆ ՓՈՂՈՑ 2-րդ ՓԱԿՈՒՂԻ 1-ին ՇԵՆՔԻ ՆՈՐ ՏԱՆԻՔԻ ԿԱՌՈՒՑՈՒՄ ԵՎ ՄՈՒՏՔԻ ՆՈՐՈԳՈՒՄ	ՊԱՏՎԵՐ	
Ն. Գ. Ճ.	Ն.ԱՇՐԱՖՅԱՆ				
ԳԾԵՑ	Ն.ԱՇՐԱՖՅԱՆ		ՊԱՏՎԻՐԱՏՈՒ՝ ՆՈՐ ՀԱՃԸՆ ՀԱՄԱՅՆՔԱՊԵՏԱՐԱՆ	ԹԵՐԹ	ԹԵՐԹԵՐ
				ՃՇ-25	
			ԱՇԽԱՏԱՆՔՆԵՐԻ ԿԱՏԱՐՄԱՆ ԺԱՄԱՆԱԿԱՑՈՒՅՑ	ԷԼԵԿՇԻՆ	